MOVE THE WORLD FORWARD MITSUBISHI HEAVY INDUSTRIES GROUP

SENSiA EM

SCHUBMASTSTAPLER

1.4 - 2.5 tonnes

RB14-25N2(H)(S)(C)(X) Series

AUF DEM WEG ZU NEUEN HÖHEN... MEHR LEISTUNG UND PRODUKTIVITÄT

SENSiA EM steht für einen effektiven und effizienten Betrieb. Sein hochempfindliches Steuersystem und die progressive, modulierte Fingertipp-Steuerung ermöglichen es dem Bediener, mit absolut verlässlicher Genauigkeit zu arbeiten.

PRODUKTDATENBLATT

RB14N2S	RB16N2H
RB14N2HS	RB16N2C
RB16N2S	RB16N2HC
RB16N2HS	RB20N2H
RB16N2	RB20N2X
	RB25N2X

WENN ZUVERLÄSSIGKEIT ZÄHLT...

MITSUBISHI FORKLIFT TRUCKS

SENSiA EM

RB14-25N2(H)(S)(C)(X) Series

SCHUBMASTSTAPLER

1.4 – 2.5 tonnes

Durch die Wahl zwischen zwei Betriebsmodi kann SENSiA EM an verschiedene Bediener angepasst werden. Der PRO-Modus ist ideal für erfahrene Lagermitarbeiter, die die optimale Leistung abrufen können, während der ECO-Modus Einsteigern eine intuitive Handhabung ermöglicht. Die Modi des SENSiA EM können sogar von einem Servicetechniker individuell angepasst werden. So wird sichergestellt, dass die Einstellungen den spezifischen Anforderungen entsprechen.

Die großzügige Kabine und die ergonomische Armlehne sorgen auch in den längsten Schichten für komfortables, sicheres und konzentriertes Arbeiten.

BREMSEN

- **Hocheffizientes regeneratives Bremsen**
  Dies ermöglicht eine absolute Kontrolle und verringert den Bremsenverschleiß.
- **Elektrische Wirbelstromlastradbremse**
  Diese sorgen für zusätzliche Bremsleistung (nur bei den Modellen H und X).

ANTRIEB

- **Kräftiger AC-Motor**
  Hohes Drehmoment, auch bei höheren Geschwindigkeiten. Effiziente und gleichmäßige Leistung, die die Servicekosten senkt.
- **Wahl zwischen zwei Betriebsarten (ECO und PRO)**
  Die Leistung des Staplers kann für eine verbesserte Leistung oder verlängerte Schichteinsätze maßgeschneidert angepasst werden.
- **Hocheffiziente Antriebsmotoren und Hydrauliksysteme**
  Außergewöhnlich lange Schichteinsätze bis zur nächsten Batterieladung.
- **Automatische Geschwindigkeitsreduzierung in Kurvenfahrt**
  Selbst bei hohen Geschwindigkeiten ist die Kurvenfahrt effizient und stabil.
- **Sensitive Drive System (SDS)**
  Ein intuitives Fahrer-Assistenzsystem für mehr Sicherheit. Die Leistung wird je nach Lenkwinkel und Belastung der Fuß- und Fingertipp-Steuerung geregelt.

ELEKTRIK UND STEUERUNGSSYSTEME

- **Patentierte, preisgekrönte Active Sway Control (ASC)**
  Verzögerungen durch das Schwanken des Mastes werden reduziert und die Leistung ist gleichmäßiger und stabiler (Option).
- **CAN-Bus**
  Weniger Verkabelung für schnelle und einfache Fehlersuche.
- **Inspektionsintervall-Rechner**
  Dieser unterstützt die korrekte regelmäßige Wartung und minimiert potenzielle Ausfallzeiten.
- **Temperatur-Kontrolle**
  Dadurch wird verhindert, dass Motoren und Regler durch Überhitzung Schaden nehmen.
- **Kippbare Batteriehaube**
  Schneller, einfacher Zugang für Wartung und Batterieladung.
- **Batteriefachrollen**
  Batteriewechsel sind schnell, einfach und sicher.

GABELN UND MAST

- **Revolutionärer VisionMast**
  Der Bediener erhält unübertroffene Sicht nach vorn.
- **Freisicht-Gabelträger**
  Dieser verfügt über einen integrierten Seitenschieber und bietet optimale Sicht auf die Gabeln in der ersten.
- **Außergewöhnlich ruhiger Übergang zwischen den Maststufen ohne Ruckeln und Geräusche.**
  Eine exakte Leistung ist über den gesamten Hubbereich gewährleistet.
- **Passive Sway Control (PSC)**
  Durch leichte Bewegungen des Fahrgestells werden erhöhte Lastbewegungen ausgeglichen und gedämpft.

Für weitere Informationen über SENSiA EM besuchen Sie bitte unsere Website

mft2.eu/sensiaem-de

SENSiA EM

RB14-25N2(H)(S)(C)(X) Series

SCHUBMASTSTAPLER

1.4 – 2.5 tonnes

RAHMEN UND CHASSIS

- **Freisicht-Schutzdach**
  Großes Sichtfeld bei gleichzeitig hohem Schutz über Kopf.

HYDRAULIK

- **Starker AC-Hydraulikmotor beim H-Model**
  Heben und Senken erfolgt schnell und kontrolliert.

KABINE UND BEDIENELEMENTE

- **Geräumige und komfortable Kabine, klares Sichtfeld und schnelle, genaue Gabelpositionierung**
  All dies trägt dazu bei, die Produktivität zu steigern und das Risiko der Ermüdung des Fahrers zu verringern - selbst bei den längsten Schichten.
- **Leicht zugängliche Kabine**
  Ergonomische Handgriffe und eine niedrige, rutschfeste Trittstufe garantieren ein sicheres und müheloses Ein- und Aussteigen.
- **Klappbare Lenkkonsole**
  Länge und Winkel der Säule kann jeder Bediener auf seine optimale Fahrposition einstellen. Sie kann, um den Ein- und Ausstieg in die Kabine zu erleichtern, nach oben geklappt werden.
- **Multifunktionale Fingertipphebel in der Armlehne**
  Der Arm des Fahrers ist gut abgestützt und unnötige Bewegungen werden reduziert.
- **Vollgefederter, komplett einstellbarer Sitz**
  Die Fahrer fühlen sich auch in langen Einsätzen sicher und komfortabel und bleiben konzentriert.
- **Klares, informatives Display**
  Der Fahrer erhält Schlüsselinformationen wie Hinweise, Warnungen und Alarme.
- **Geräuscharme Technologie**
  Der Schallpegel am Ohr des Fahrers ist nicht lauter als bei einem normalen Gespräch.
- **Ergonomische Armlehne**
  Einstellbar und entspricht der natürlichen Körperhaltung und verringert so Ermüdungserscheinungen.
- **Fingertipp-Steuerung**
  Patentiert mit modulierten Drucksensoren und optimiert für natürliche Bewegung mit müheloser Kontrolle.
- **Doppel-Joysticks**
  Doppel-Joysticks bieten simultane Ausführung von Heben und Neigen, und die Einstellungen können an die Kundenanforderungen angepasst werden. (Option)
- **Doppelpedale**
  Der Fahrer kann problemlos die Fahrtrichtung ändern. Er muss weder einen Handhebel betätigen noch seine Fußposition verändern. Das macht das Fahren komfortabler, effizienter und steigert die Produktivität (Option).

LENKUNG

- **Unbegrenzte progressive elektrische 360-Grad-Lenkung**
  Das Manövrieren ist bei niedrigen Geschwindigkeiten einfach und bietet mühelose Kontrolle bei höheren Geschwindigkeiten.

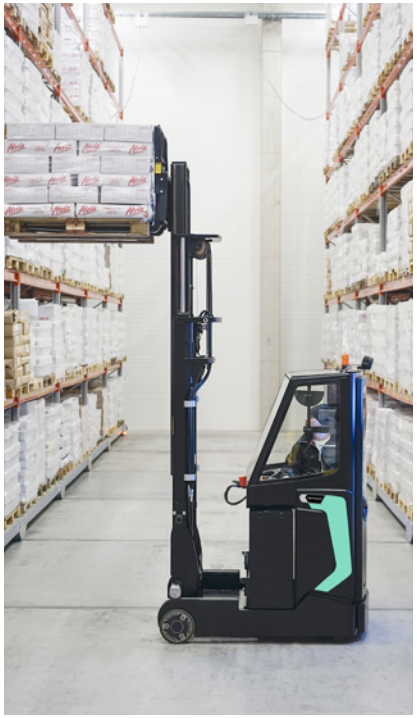

Für weitere Informationen über SENSiA EM besuchen Sie bitte unsere Website

mft2.eu/sensiaem-de

Ständige Weiterentwicklungen können zu Änderungen dieser Angaben führen.

SENSIA EM

OPTIONALE LI-ION-BATTERIESYSTEME

MACHEN IHREN GABELSTAPLER NOCH STÄRKER

Blei-Säure-Batterien sind seit langem – in der Praxis erprobt und bewährt – die erste Wahl für Elektrostapler. Aufgrund der langen Ladezeiten, der anspruchsvollen Wartungsanforderungen, der Notwendigkeit zusätzlicher Wechselbatterien und des hohen Risikos einer Fehlbedienung stellt der tägliche Betrieb oft eine Herausforderung dar.

Zum Glück gibt es jetzt ein neues Batteriesystem: Li-Ion von Mitsubishi Forklift Trucks.

Unser leistungsstarkes Li-Ion-Batteriesystem wird allen Anforderungen Ihres Unternehmens gerecht – auch im Mehrschichtbetrieb (24/7) – ohne dass Sie Wechselbatterien vorhalten müssen. Es ist bis zu 30 % effizienter als vergleichbare Blei-Säure-Batterien. Zusätzlich arbeitet es dank seines extrem wartungsarmen Designs, das Zellschäden verhindert, praktisch fehlerfrei.

- **Ohne Gasemissionen**
  Keine Belüftung erforderlich.
- **Außergewöhnlich hohe Batterieleistung und Schnellladung**
  Modernste Technik bietet eine bis zu 30 % höhere Energieeffizienz als Blei-Säure-Batterien.
- **Wartungsfreie Konstruktion**
  Tägliche Kontrollen und das Nachfüllen von Wasser sind nicht erforderlich. Dadurch verringert sich das Risiko, dass der Bediener die Zellen beschädigt und dadurch ihre Lebensdauer verkürzt. Eine volle Ladung je Woche genügt, um den Zellausgleich zu aktivieren.
- **Wechselbatterien und ein extra Raum zum Laden der Batterien sind nicht mehr nötig**
  So sparen Sie im Mehrschichtbetrieb sowohl Platz als auch Kosten und erhöhen die Rentabilität.
- **Schnell-Ladefähigkeit**
  Sie müssen Ihre Batterie nur 15 Minuten aufladen, um Ihren Stapler noch ein paar weitere Stunden im Einsatz zu halten. 1 bis 2 Stunden sind ausreichend, um eine entladene Batterie wieder voll aufzuladen.
- **Höhere Dauerspannung**
  Dies führt zu gleichmäßigeren Hub- und Fahrleistungen, was sich besonders gegen Schichtende positiv bemerkbar macht.
- **Umfangreiche Sicherheitsfunktionen**
  Dazu gehören ein Schaltkreisschutz, ein Tiefentladungs- und Überladungsschutz sowie eine Temperatur- und Spannungsüberwachung der einzelnen Zellen.
- **Leistungsüberwachung während des Einsatzes**
  Das systemintegrierte Überwachungssystem verfügt über ein leicht ablesbares Display.
- **Große Auswahl an Batterie- und Ladegerätekapazitäten**
  Die Stromversorgung kann exakt auf die Anforderungen von speziellen Anwendungen abgestimmt werden.

Emissionsfreie Li-Ionen-Batterien sind ideal für sensible Umgebungen mit hohen Hygienestandards, beispielsweise in der Lebensmittel- und Verpackungsindustrie.

Vollständig integrierte Li-Ion-Batterie

Verfügt über eine hochentwickelte CANbus-Kommunikation und eine automatische EIN-AUS-Synchronisation zwischen Batterie und Fahrzeug. Batteriezustand, Benachrichtigungen und Warnhinweise sind über das Display des Staplers ablesbar und informieren den Fahrer klar und einfach über alles Wichtige.

Weitere Informationen zu Li-Ion finden Sie auf unserer Website

mft2.eu/lion-de

Lithium-Ionen-Batterien sind in ausgewählten Regionen als Option erhältlich.
Ständige Weiterentwicklungen können zu Änderungen dieser Angaben führen.

VDI – LEISTUNGEN & ABMESSUNGEN

	KENNZEICHEN						
1.1	Hersteller			Mitsubishi Forklift Trucks	Mitsubishi Forklift Trucks	Mitsubishi Forklift Trucks	Mitsubishi Forklift Trucks
1.2	Typenbezeichnung des Herstellers			RB14N2S	RB14N2HS	RB16N2S	RB16N2HS
1.3	Antrieb			Batterie	Batterie	Batterie	Batterie
1.4	Bedienung			Sitzend	Sitzend	Sitzend	Sitzend
1.5	Tragfähigkeit	Q	kg	1400	1400	1600	1600
1.6	Lastschwerpunktabstand	c	mm	600	600	600	600
1.8	Lastabstand von Mitte Vorderachse (Gabeln gesenkt)	x	mm	siehe Tabellen	siehe Tabellen	siehe Tabellen	siehe Tabellen
1.9	Radabstand	y	mm	1300	1300	1300	1300
	GEWICHT						
2.1b	Eigengewicht ohne Last & mit maximalem Batteriegewicht		kg	3570	4297	3591	4297
2.3	Achslast ohne Last & mit maximalem Batteriegewicht, Fahr-/Lastseite		kg	2041 / 1529	2318 / 1979	2041 / 1550	2318 / 1979
2.4	Achslast, Hubgerüst vorwärts geneigt, mit Nennlast, Fahr-/Lastseite		kg	721 / 4249	814 / 4883	706 / 4486	814 / 4883
2.5	Achslast, Hubgerüst eingefahren, mit Nennlast, Fahr-/Lastseite		kg	1706 / 3264	1983 / 3714	1686 / 3506	1983 / 3714
	RÄDER, FAHRWERK						
3.1	Reifen:PT=Power Thane, Vul=Vulkollan, P=Polyurethane, N=Nylon, G=Gummi Hinter/Vorderachse			PT	Vul	PT	Vul
3.2	Radabmessung, Fahrseite		mm	Ø360 × 140	Ø360 × 140	Ø360 × 140	Ø360 × 140
3.3	Radabmessung, Lastseite		mm	Ø285 × 75	Ø285 × 75	Ø285 × 75	Ø285 × 75
3.5	Anzahl der Räder, Last-/Fahrseite (x=angetrieben)			2 / 1 x	2 / 1 x	2 / 1 x	2 / 1 x
3.7	Spurweite (Radmittelpunkt), Lastseite	b11	mm	1195	1195	1195	1195
	ABMESSUNGEN						
4.1	Gabelneigung vorwärts/rückwärts	∂, ß	°	2 / 4	2 / 4	2 / 4	2 / 4
4.2a	Höhe mit eingefahrenem Hubgerüst	h1	mm	siehe Tabellen	siehe Tabellen	siehe Tabellen	siehe Tabellen
4.3	Freihub	h2	mm	siehe Tabellen	siehe Tabellen	siehe Tabellen	siehe Tabellen
4.4	Hubhöhe	h3	mm	siehe Tabellen	siehe Tabellen	siehe Tabellen	siehe Tabellen
4.5	Höhe, Hubgerüst ausgefahren	h4	mm	siehe Tabellen	siehe Tabellen	siehe Tabellen	siehe Tabellen
4.7	Höhe Fahrerschutzdach	h6	mm	2200	2200	2200	2200
4.8	Sitzhöhe/Standhöhe	h7	mm	1.030 [1]	1.030 [1]	1.030 [1]	1.030 [1]
4.10	Höhe der Radarme	h8	mm	360	360	360	360
4.15	Gabelhöhe, vollständig abgesenkt	h13	mm	85	85	85	85
4.19	Gesamtlänge	l1	mm	siehe Tabellen	siehe Tabellen	siehe Tabellen	siehe Tabellen
4.20	Länge einschließlich Gabelrücken	l2	mm	siehe Tabellen	siehe Tabellen	siehe Tabellen	siehe Tabellen
4.21	Gesamtbreite	b1/b2	mm	1270	1270	1270	1270
4.22	Gabelzinkenmaße (Dicke/Breite/Länge)	s/e/l	mm	40 / 100 / 1150	40 / 100 / 1150	40 / 100 / 1150	40 / 100 / 1150
4.23	Gabelträger nach DIN 15173 A, B, nein			FEM 2A	FEM 2A	FEM 2A	FEM 2A
4.24	Gabelträgerbreite	b3	mm	720	720	720	720
4.25	Gabelaußenabstand (min./max.)	b5	mm	315 - 710	315 - 710	315 - 710	315 - 710
4.26	Breite zwischen Radarme	b4	mm	1070	1070	1070	1070
4.28	Vorschub	l4	mm	463	381	463	381
4.32	Bodenfreiheit Mitte Radstand (Gabeln gesenkt)	m2	mm	75	75	75	75
4.33a	Arbeitsgangbreite (AST) mit Palette 1000 x 1200 mm quer	Ast	mm	siehe Tabellen	siehe Tabellen	siehe Tabellen	siehe Tabellen
4.33b	Arbeitsgangbreite (AST3) mit Palette 1000 x 1200 mm quer	Ast3	mm	siehe Tabellen	siehe Tabellen	siehe Tabellen	siehe Tabellen
4.34a	Arbeitsgangbreite (AST) mit Palette 800 x 1200 mm längs	Ast	mm	siehe Tabellen	siehe Tabellen	siehe Tabellen	siehe Tabellen
4.34b	Arbeitsgangbreite (AST3) mit Palette 800 x 1200 mm längs	Ast3	mm	siehe Tabellen	siehe Tabellen	siehe Tabellen	siehe Tabellen
4.35	Wenderadius	Wa	mm	siehe Tabellen	siehe Tabellen	siehe Tabellen	siehe Tabellen
4.37	Gabelstaplerlänge, einschließlich Radarme	l7	mm	1693	1693	1693	1693
	LEISTUNGEN						
5.1	Fahrgeschwindigkeit (mit/ohne Last)		km/h	12 / 12 [4]	12 / 12 [4]	12 / 12 [4]	12 / 12 [4]
5.2	Hubgeschwindigkeit (mit/ohne Last)		m/s	0.4 / 0.65	0.4 / 0.7	0.4 / 0.65	0.4 / 0.7
5.3	Senkgeschwindigkeit (mit/ohne Last)		m/s	0.55 / 0.5	0.55 / 0.5	0.55 / 0.5	0.55 / 0.5
5.8	Maximale Steigfähigkeit (mit/ohne Last)		%	10 / 15	10 / 15	10 / 15	10 / 15
5.9	Beschleunigung mit/ohne Last auf 10 m		s	5.0 / 4.5	4.8 / 4.4	5.0 / 4.5	4.8 / 4.4
5.10	Betriebsbremse (mechanisch / hydraulisch / elektrisch / pneumatisch)			Elektrik	Elektrik	Elektrik	Elektrik
	E-MOTOR						
6.1	Fahrmotor, Leistung (60 min.)		kW	7.5	7.5	7.5	7.5
6.2	Hubmotor, Leistung (15%)		kW	10	14	10	14
6.4	Batteriespannung, Nennkapazität nach 5 Std. Entladung		V/Ah	48-465 / 620 / 775	48-620 / 775	48-465 / 620 / 775	48-620 / 775
6.5	Batteriegewicht		kg	siehe Tabellen	siehe Tabellen	siehe Tabellen	siehe Tabellen
	SONSTIGES						
8.1	Art der Fahrsteuerung			stufenlos	stufenlos	stufenlos	stufenlos
10.7	Geräuschpegel am Fahrerohr gemäß EN 12 053:2001 und EN ISO 4871 Arbeit LpAZ		dB(A)	67 [2]	71 [2]	67 [2]	63 [2]
10.7.1	Geräuschpegel am Fahrerohr gemäß EN 12 053:2001 und EN ISO 4871, Fahren/Heben/Leerlauf LpAZ		dB(A)	58 / 73 / 50 [2]	61 / 69 / 48 [2]	58 / 73 / 50 [2]	61 / 69 / 48 [2]
10.7.2	Körpervibrationen gemäß EN 13 059:2002			0.31 [3]	0.31 [3]	0.31 [3]	0.31 [3]
10.7.3	Handvibrationen gemäß EN 13 059:2002			< 2.5 [3]	< 2.5 [3]	< 2.5 [3]	< 2.5 [3]

SENSIA EM

RB14-16N2HS Series
SCHUBMASTSTAPLER

1.4 – 1.6 tonnes

RB16N2

1) Gemessen mit Standardsitz zum SIP Punkt
2) Ungenauigkeit von 4dB (A)
3) Körper-Erschütterungen gemessen mit unter Luftdruck stehendem Sitz
4) Maximale Fahrgeschwindigkeit in Gabelungsrichtung 9 km / h

Ständige Weiterentwicklungen können zu Änderungen dieser Angaben führen.

VDI – LEISTUNGEN & ABMESSUNGEN

	KENNZEICHEN						
1.1	Hersteller			Mitsubishi Forklift Trucks	Mitsubishi Forklift Trucks	Mitsubishi Forklift Trucks	Mitsubishi Forklift Trucks
1.2	Typenbezeichnung des Herstellers			RB16N2	RB16N2H	RB16N2C	RB16N2HC
1.3	Antrieb			Batterie	Batterie	Batterie	Batterie
1.4	Bedienung			Sitzend	Sitzend	Sitzend	Sitzend
1.5	Tragfähigkeit	Q	kg	1600	1600	1600	1600
1.6	Lastschwerpunktabstand	c	mm	600	600	600	600
1.8	Lastabstand von Mitte Vorderachse (Gabeln gesenkt)	x	mm	siehe Tabellen	siehe Tabellen	siehe Tabellen	siehe Tabellen
1.9	Radabstand	y	mm	1350	1350	1400	1400
	GEWICHT						
2.1b	Eigengewicht ohne Last & mit maximalem Batteriegewicht		kg	3845	4571	3509	4039
2.3	Achslast ohne Last & mit maximalem Batteriegewicht, Fahr-/Lastseite		kg	2114 / 1731	2389 / 2182	1958 / 1551	2114 / 1925
2.4	Achslast, Hubgerüst vorwärts geneigt, mit Nennlast, Fahr-/Lastseite		kg	735 / 4709	833 / 5338	628 / 4480	614 / 5024
2.5	Achslast, Hubgerüst eingefahren, mit Nennlast, Fahr-/Lastseite		kg	1745 / 3699	2020 / 4151	1602 / 3507	1759 / 3880
	RÄDER, FAHRWERK						
3.1	Reifen:PT=Power Thane, Vul=Vulkollan, P=Polyurethane, N=Nylon, G=Gummi Hinter/Vorderachse			PT	Vul	PT	Vul
3.2	Radabmessung, Fahrseite		mm	Ø360 × 140	Ø360 × 140	Ø360 × 140	Ø360 × 140
3.3	Radabmessung, Lastseite		mm	Ø285 × 130	Ø285 × 130	Ø285 × 75	Ø285 × 75
3.5	Anzahl der Räder, Last-/Fahrseite (x=angetrieben)			2 / 1 x	2 / 1 x	2 / 1 x	2 / 1 x
3.7	Spurweite (Radmittelpunkt), Lastseite	b11	mm	1140	1140	1025	1025
	ABMESSUNGEN						
4.1	Gabelneigung vorwärts/rückwärts	∂, ß	°	2 / 4	2 / 4	2 / 4	2 / 4
4.2a	Höhe mit eingefahrenem Hubgerüst	h1	mm	siehe Tabellen	siehe Tabellen	siehe Tabellen	siehe Tabellen
4.3	Freihub	h2	mm	siehe Tabellen	siehe Tabellen	siehe Tabellen	siehe Tabellen
4.4	Hubhöhe	h3	mm	siehe Tabellen	siehe Tabellen	siehe Tabellen	siehe Tabellen
4.5	Höhe, Hubgerüst ausgefahren	h4	mm	siehe Tabellen	siehe Tabellen	siehe Tabellen	siehe Tabellen
4.7	Höhe Fahrerschutzdach	h6	mm	2200	2200	2200	2200
4.8	Sitzhöhe/Standhöhe	h7	mm	1.030 [1]	1.030 [1]	1.030 [1]	1.030 [1]
4.10	Höhe der Radarme	h8	mm	360	360	360	360
4.15	Gabelhöhe, vollständig abgesenkt	h13	mm	85	85	85	85
4.19	Gesamtlänge	l1	mm	siehe Tabellen	siehe Tabellen	siehe Tabellen	siehe Tabellen
4.20	Länge einschließlich Gabelrücken	l2	mm	siehe Tabellen	siehe Tabellen	siehe Tabellen	siehe Tabellen
4.21	Gesamtbreite	b1/b2	mm	1270	1270	1100	1100
4.22	Gabelzinkenmaße (Dicke/Breite/Länge)	s/e/l	mm	40 / 100 / 1150	40 / 100 / 1150	40 / 100 / 1150	40 / 100 / 1150
4.23	Gabelträger nach DIN 15173 A, B, nein			FEM 2A	FEM 2A	FEM 2A	FEM 2A
4.24	Gabelträgerbreite	b3	mm	720	720	720	720
4.25	Gabelaußenabstand (min./max.)	b5	mm	315 - 710	315 - 710	315 - 710	315 - 710
4.26	Breite zwischen Radarme	b4	mm	900	900	900	900
4.28	Vorschub	l4	mm				
4.32	Bodenfreiheit Mitte Radstand (Gabeln gesenkt)	m2	mm	75	75	75	75
4.33a	Arbeitsgangbreite (AST) mit Palette 1000 x 1200 mm quer	Ast	mm	siehe Tabellen	siehe Tabellen	siehe Tabellen	siehe Tabellen
4.33b	Arbeitsgangbreite (AST3) mit Palette 1000 x 1200 mm quer	Ast3	mm	siehe Tabellen	siehe Tabellen	siehe Tabellen	siehe Tabellen
4.34a	Arbeitsgangbreite (AST) mit Palette 800 x 1200 mm längs	Ast	mm	siehe Tabellen	siehe Tabellen	siehe Tabellen	siehe Tabellen
4.34b	Arbeitsgangbreite (AST3) mit Palette 800 x 1200 mm längs	Ast3	mm	siehe Tabellen	siehe Tabellen	siehe Tabellen	siehe Tabellen
4.35	Wenderadius	Wa	mm	siehe Tabellen	siehe Tabellen	siehe Tabellen	siehe Tabellen
4.37	Gabelstaplerlänge, einschließlich Radarme	l7	mm	1793	1793	1793	1793
	LEISTUNGEN						
5.1	Fahrgeschwindigkeit (mit/ohne Last)		km/h	12 / 12 [4]	14 / 14 [4]	12 / 12 [4]	12 / 12 [4]
5.2	Hubgeschwindigkeit (mit/ohne Last)		m/s	0.4 / 0.65	0.4 / 0.7	0.4 / 0.65	0.4 / 0.7
5.3	Senkgeschwindigkeit (mit/ohne Last)		m/s	0.55 / 0.5	0.55 / 0.5	0.55 / 0.5	0.55 / 0.5
5.8	Maximale Steigfähigkeit (mit/ohne Last)		%	10 / 15	10 / 15	10 / 15	10 / 15
5.9	Beschleunigung mit/ohne Last auf 10 m		s	5.0 / 4.5	4.8 / 4.6	5.0 / 4.5	4.8 / 4.8
5.10	Betriebsbremse (mechanisch / hydraulisch / elektrisch / pneumatisch)			Elektrik	Elektrik	Elektrik	Elektrik
	E-MOTOR						
6.1	Fahrmotor, Leistung (60 min.)		kW	7.5	7.5	7.5	7.5
6.2	Hubmotor, Leistung (15%)		kW	10	14	10	14
6.4	Batteriespannung, Nennkapazität nach 5 Std. Entladung		V/Ah	48-465 / 620 / 775	48-620 / 775	48-620 / 775	48-620
6.5	Batteriegewicht		kg	siehe Tabellen	siehe Tabellen	siehe Tabellen	siehe Tabellen
	SONSTIGES						
8.1	Art der Fahrsteuerung			stufenlos	stufenlos	stufenlos	stufenlos
10.7	Geräuschpegel am Fahrerohr gemäß EN 12 053:2001 und EN ISO 4871 Arbeit LpAZ		dB(A)	66 [2]	63 [2]	66 [2]	63 [2]
10.7.1	Geräuschpegel am Fahrerohr gemäß EN 12 053:2001 und EN ISO 4871, Fahren/Heben/Leerlauf LpAZ		dB(A)	58 / 73 / 50 [2]	61 / 69 / 48 [2]	58 / 73 / 50	61 / 69 / 48 [2]
10.7.2	Körpervibrationen gemäß EN 13 059:2002			0.31 [3]	0.31 3)	0.31 [3]	0.31 [3]
10.7.3	Handvibrationen gemäß EN 13 059:2002			< 2.5 [3]	< 2.5 [3]	< 2.5 [3]	< 2.5 [3]

SENSIA EM

RB16-16N2HC Series
SCHUBMASTSTAPLER

1.6 tonnes

RB16N2

1) Gemessen mit Standardsitz zum SIP Punkt
2) Ungenauigkeit von 4dB (A)
3) Körper-Erschütterungen gemessen mit unter Luftdruck stehendem Sitz
4) Maximale Fahrgeschwindigkeit in Gabelungsrichtung 9 km / h

Ständige Weiterentwicklungen können zu Änderungen dieser Angaben führen.

VDI – LEISTUNGEN & ABMESSUNGEN

	KENNZEICHEN					
1.1	Hersteller			Mitsubishi Forklift Trucks	Mitsubishi Forklift Trucks	Mitsubishi Forklift Trucks
1.2	Typenbezeichnung des Herstellers			RB20N2H	RB20N2X	RB25N2X
1.3	Antrieb			Batterie	Batterie	Batterie
1.4	Bedienung			Sitzend	Sitzend	Sitzend
1.5	Tragfähigkeit	Q	kg	2000	2000	2500
1.6	Lastschwerpunktabstand	c	mm	600	600	600
1.8	Lastabstand von Mitte Vorderachse (Gabeln gesenkt)	x	mm	siehe Tabellen	siehe Tabellen	siehe Tabellen
1.9	Radabstand	y	mm	1500	1500	1500
	GEWICHT					
2.1b	Eigengewicht ohne Last & mit maximalem Batteriegewicht		kg	4570	5065	4656
2.3	Achslast ohne Last & mit maximalem Batteriegewicht, Fahr-/Lastseite		kg	2435 / 2135	2620 / 2445	2466 / 2190
2.4	Achslast, Hubgerüst vorwärts geneigt, mit Nennlast, Fahr-/Lastseite		kg	910 / 5660	680 / 6385	675 / 6480
2.5	Achslast, Hubgerüst eingefahren, mit Nennlast, Fahr-/Lastseite		kg	2020 / 4550	2090 / 4975	1947 / 5208
	RÄDER, FAHRWERK					
3.1	Reifen:PT=Power Thane, Vul=Vulkollan, P=Polyurethane, N=Nylon, G=Gummi Hinter/Vorderachse			Vul	Vul	Vul
3.2	Radabmessung, Fahrseite		mm	Ø360 × 140	Ø360 × 140	Ø360 × 140
3.3	Radabmessung, Lastseite		mm	Ø285 × 130	Ø285 × 130	Ø285 × 130
3.5	Anzahl der Räder, Last-/Fahrseite (x=angetrieben)			2 / 1 x	2 / 1 x	2 / 1 x
3.7	Spurweite (Radmittelpunkt), Lastseite	b11	mm	1140	1310	1310
	ABMESSUNGEN					
4.1	Gabelneigung vorwärts/rückwärts	∂, ß	°	2 / 4	2 / 4	2 / 4
4.2a	Höhe mit eingefahrenem Hubgerüst	h1	mm	siehe Tabellen	siehe Tabellen	siehe Tabellen
4.3	Freihub	h2	mm	siehe Tabellen	siehe Tabellen	siehe Tabellen
4.4	Hubhöhe	h3	mm	siehe Tabellen	siehe Tabellen	siehe Tabellen
4.5	Höhe, Hubgerüst ausgefahren	h4	mm	siehe Tabellen	siehe Tabellen	siehe Tabellen
4.7	Höhe Fahrerschutzdach	h6	mm	2200	2200	2200
4.8	Sitzhöhe/Standhöhe	h7	mm	1.030 [1]	1.030 [1]	1.030 [1]
4.10	Höhe der Radarme	h8	mm	360	360	360
4.15	Gabelhöhe, vollständig abgesenkt	h13	mm	85	85	85
4.19	Gesamtlänge	l1	mm	siehe Tabellen	siehe Tabellen	siehe Tabellen
4.20	Länge einschließlich Gabelrücken	l2	mm	siehe Tabellen	siehe Tabellen	siehe Tabellen
4.21	Gesamtbreite	b1/b2	mm	1270	1440	1440
4.22	Gabelzinkenmaße (Dicke/Breite/Länge)	s/e/l	mm	50 / 100 / 1150	50 / 100 / 1150	50 / 100 / 1150
4.23	Gabelträger nach DIN 15173 A, B, nein			FEM 2A	FEM 2A	FEM 2A
4.24	Gabelträgerbreite	b3	mm	720	720	720
4.25	Gabelaußenabstand (min./max.)	b5	mm	315 - 710	315 - 710	315 - 710
4.26	Breite zwischen Radarme	b4	mm	900	1070	1070
4.28	Vorschub	l4	mm	582	572	572
4.32	Bodenfreiheit Mitte Radstand (Gabeln gesenkt)	m2	mm	75	75	75
4.33a	Arbeitsgangbreite (AST) mit Palette 1000 x 1200 mm quer	Ast	mm	siehe Tabellen	siehe Tabellen	siehe Tabellen
4.33b	Arbeitsgangbreite (AST3) mit Palette 1000 x 1200 mm quer	Ast3	mm	siehe Tabellen	siehe Tabellen	siehe Tabellen
4.34a	Arbeitsgangbreite (AST) mit Palette 800 x 1200 mm längs	Ast	mm	siehe Tabellen	siehe Tabellen	siehe Tabellen
4.34b	Arbeitsgangbreite (AST3) mit Palette 800 x 1200 mm längs	Ast3	mm	siehe Tabellen	siehe Tabellen	siehe Tabellen
4.35	Wenderadius	Wa	mm	siehe Tabellen	siehe Tabellen	siehe Tabellen
4.37	Gabelstaplerlänge, einschließlich Radarme	l7	mm	1893	1893	1893
	LEISTUNGEN					
5.1	Fahrgeschwindigkeit (mit/ohne Last)		km/h	14 / 14 [4]	11 / 14 [4]	11 / 14 [4]
5.2	Hubgeschwindigkeit (mit/ohne Last)		m/s	0.4 / 0.7	0.4 / 0.7	0.3 / 0.7
5.3	Senkgeschwindigkeit (mit/ohne Last)		m/s	0.55 / 0.5	0.55 / 0.5	0.55 / 0.5
5.8	Maximale Steigfähigkeit (mit/ohne Last)		%	10 / 15	10 / 15	10 / 15
5.9	Beschleunigung mit/ohne Last auf 10 m		s	4.8 / 4.4	5.2 / 4.4	5.2 / 4.4
5.10	Betriebsbremse (mechanisch / hydraulisch / elektrisch / pneumatisch)			Elektrik	Elektrik	Elektrik
	E-MOTOR					
6.1	Fahrmotor, Leistung (60 min.)		kW	7.5	7.5	7.5
6.2	Hubmotor, Leistung (15%)		kW	14	14	14
6.4	Batteriespannung, Nennkapazität nach 5 Std. Entladung		V/Ah	48-620 / 775 / 930	48-620 / 775 / 930	48-620 / 775 / 930
6.5	Batteriegewicht		kg	siehe Tabellen	siehe Tabellen	siehe Tabellen
	SONSTIGES					
8.1	Art der Fahrsteuerung			stufenlos	stufenlos	stufenlos
10.7	Geräuschpegel am Fahrerohr gemäß EN 12 053:2001 und EN ISO 4871 Arbeit LpAZ		dB(A)	63 [2]	63 [2]	63 [2]
10.7.1	Geräuschpegel am Fahrerohr gemäß EN 12 053:2001 und EN ISO 4871, Fahren/Heben/Leerlauf LpAZ		dB(A)	61 / 69 / 48 [2]	61 / 69 / 48 [2]	61 / 69 / 48 [2]
10.7.2	Körpervibrationen gemäß EN 13 059:2002			0.31 [3]	0.31 [3]	0.31 [3]
10.7.3	Handvibrationen gemäß EN 13 059:2002			< 2.5 [3])	< 2.5 [3]	< 2.5 [3]

SENSIA EM

RB20-25N2X Series
SCHUBMASTSTAPLER

2.0 – 2.5 tonnes

RB25N2X

1) Gemessen mit Standardsitz zum SIP Punkt
2) Ungenauigkeit von 4dB (A)
3) Körper-Erschütterungen gemessen mit unter Luftdruck stehendem Sitz
4) Maximale Fahrgeschwindigkeit in Gabelungsrichtung 9 km / h

Ständige Weiterentwicklungen können zu Änderungen dieser Angaben führen.

HUBGERÜSTLEISTUNG UND TRAGFÄHIGKEITEN

SENSIA EM

RB14-25N2(H)(S)(C)(X) Series

RB14N2S, RB16N2S, RB16N2, RB16N2C

MAST TYPE	h3 mm	h1 mm	h2 mm	h4 1) mm
TRIPLEX	4800	2210	1560	5630
	5400	2410	1760	6230
	5700	2510	1860	6530
	5900	2577	1927	6730
	6300	2710	2060	7130
	7000	2943	2293	7830
	7500	3110	2460	8330

RB14N2HS, RB16N2HS, RB16N2HC

MAST TYPE	h3 mm	h1 mm	h2 mm	h4 1) mm
TRIPLEX	8000	3297	2647	8830
	8500	3463	2813	9330
	9000	3785	3135	9830
	9500 2)	3952 2)	3387 2)	10330 2)

2) Nur RB14N2HS

RB16N2H

MAST TYPE	h3 mm	h1 mm	h2 mm	h4 1) mm
TRIPLEX	8000	3297	2647	8830
	8500	3463	2813	9330
	9000	3785	3135	9830
	9500	3952	3302	10330
	10000	4118	3468	10830
	10500	4285	3635	11330
	11000	4452	3802	11830
	11500	4618	3968	12330

RB20N2X

MAST TYPE	h3 mm	h1 mm	h2 mm	h4 1) mm
TRIPLEX	12000	4785	4135	12830
	12500	4952	4302	13330
	13000	5118	4468	13830

RB20N2H, RB20N2X, RB25N2X

MAST TYPE	h3 mm	h1 mm	h2 mm	h4 1) mm
TRIPLEX	4800	2230	1580	5630
	5400	2430	1780	6230
	5700	2530	1880	6530
	5900	2597	1947	6730
	6300	2730	2080	7130
	7000	2963	2313	7830
	7500	3130	2480	8330
	8000	3297	2647	8830
	8500	3463	2813	9330
	9000	3785	3135	9830
	9500	3952	3302	10330
	10000	4118	3468	10830
	10500	4285	3635	11330
	11000	4452	3802	11830
	11500	4618	3968	12330

1) Inkl. Lastschutzgitter

h3 = Hubhöhe
h1 = Höhe Hubgerüst eingefahren
h2 = Freihub
h4 = Erhöhte Masthöhe

MODEL	BATTERY CAPACITY	BATTERY WEIGHT	4.33 (1000 × 1200 MM CROSSWISE)		4.34 (800 × 1200 MM LENGTHWISE)		L1	L2	L1	X	Wa
			AST	AST3	AST	AST3	4.28	4.20	4.19	1.8	4.35
	Ah	kg	mm	mm	mm	mm	mm	mm	mm	mm	mm
RB14N2S	465	700	2677	2460	2743	2660	463	1254	2404	281	1541
	620	900	2734	2532	2810	2732	391	1326	2476	209	1541
	775	1100	2792	2604	2877	2804	319	1398	2548	137	1541
RB14N2HS	620	900	2742	2542	2819	2742	382	1336	2486	199	1541
	775	1100	2800	2614	2886	2814	310	1408	2558	127	1541
RB16N2S	465	700	2677	2460	2743	2660	463	1254	2404	281	1541
	620	900	2734	2532	2810	2732	391	1326	2476	209	1541
	775	1100	2792	2604	2877	2804	319	1398	2548	137	1541
RB16N2HS	620	900	2742	2542	2819	2742	382	1336	2486	199	1541
	775	1100	2800	2614	2886	2814	310	1408	2558	127	1541
RB16N2C	465	700	2731	2502	2789	2702	510	1308	2458	327	1629
	620	900	2800	2592	2872	2792	420	1398	2548	237	1629
RB16N2HC	620	900	2807	2601	2880	2801	410	1408	2558	228	1629
RB16N2	465	700	2728	2498	2786	2698	513	1254	2404	331	1629
	620	900	2782	2570	2851	2770	441	1326	2476	259	1629
	775	1100	2839	2642	2918	2842	369	1398	2548	187	1629
RB16N2H	620	900	2790	2580	2861	2780	432	1336	2486	249	1629
	775	1100	2847	2652	2927	2852	360	1408	2558	177	1629
RB20N2H	620	900	2784	2536	2830	2736	582	1336	2486	399	1735
	775	1100	2837	2608	2895	2808	510	1408	2558	327	1735
	930	1300	2892	2680	2961	2880	438	1480	2630	255	1735
RB20N2X	620	900	2805	2560	2853	2760	572	1346	2496	389	1749
	775	1100	2858	2632	2918	2832	500	1418	2568	317	1749
	930	1300	2913	2704	2984	2904	428	1490	2640	245	1749
RB25N2X	620	900	2805	2560	2853	2760	572	1346	2496	389	1749
	775	1100	2858	2632	2918	2832	500	1418	2568	317	1749
	930	1300	2913	2704	2984	2904	428	1490	2640	245	1749

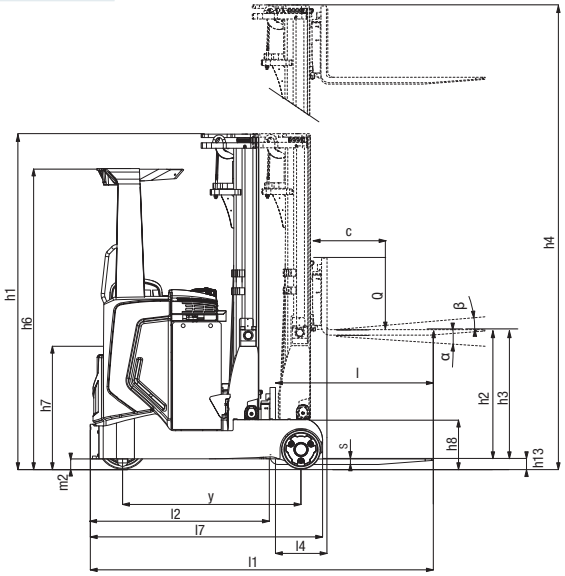

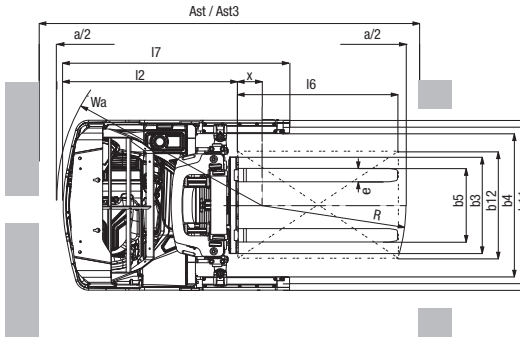

Ast = Arbeitsgangbreite mit Last
Ast = Wa + R + a
Ast3 = Arbeitsgangbreite (b12<1000 mm)
Ast3 = Wa + l6 -x +a
Wa = Wenderadius
R = $\sqrt{(l6 + x)^2 + (b12 / 2 - b13)^2}$
a = Sicherheitsabstand = 2 x 100 mm
l6 = Palettenlänge (1200 mm)
x = Lastabstand von Mitte Vorderachse
b12 = Palettenbreite (800 or 1000 mm)
Q = Tragfähigkeit, Nennlast
c = Lastschwerpunkt (Abstand)

Ständige Weiterentwicklungen können zu Änderungen dieser Angaben führen.

STANDARD AUSRÜSTUNG & OPTIONEN

SENSIA EM

RB14-25N2(H)(S)(C)(X) Series

SCHUBMASTSTAPLER

1.4 – 2.5 tonnes

● Standard
● Optionen

	RB14N2S	RB14N2HS	RB16N2S	RB16N2HS	RB16N2	RB16N2H	RB16N2C	RB16N2HC	RB20N2H	RB20N2X	RB25N2X
ALLGEMEINES											
Vom Bediener wählbarer Economy- oder Hochleistungsmodus ECO/PRO	●	●	●	●	●	●	●	●	●	●	●
Multifunktionales Farbdisplay (Betriebsstundenzähler, BDI, Fahrgeschwindigkeit, Zeit- und Datumsanzeige)	●	●	●	●	●	●	●	●	●	●	●
Anzeige der Hubhöhe	●	●	●	●	●	●	●	●	●	●	●
Anzeige des Lastgewichts	○	○	○	○	○	○	○	○	○	●	●
Hubhydraulik und Antriebsverriegelung / PDS	●	●	●	●	●	●	●	●	●	●	●
Integrierter Seitenschieber und neigbarer Gabelträger	●	●	●	●	●	●	●	●	●	●	●
360-Grad-Lenkung mit voll einstellbarer Lenksäule	●	●	●	●	●	●	●	●	●	●	●
Begrenzung der Fahrgeschwindigkeit je nach Hubhöhe	●	●	●	●	●	●	●	●	●	●	●
Elektrische Wirbelstromlastradbremse	○	●	○	●	○	●	○	●	●	●	●
SST – Sitz-Schalter-Timeout: alle Funktionen werden deaktiviert, der Stapler geht in den "Stopp-Modus" und die Parkbremse wird automatisch aktiviert	●	●	●	●	●	●	●	●	●	●	●
Trucktool Setup und Diagnose	●	●	●	●	●	●	●	●	●	●	●
Seitlicher Batteriewechsel, im Fahrgestell integrierte Rollenbahn	●	●	●	●	●	●	●	●	●	●	●
KRAFTQUELLE											
Lithium-Ionen-Batterie* / **	○	○	○	○	○	○	○	○	○	○	○
Blei-Säure-Batterie	○	○	○	○	○	○	○	○	○	○	○
HYDRAULIK											
5. Hydraulikkreis mit Anschluss im Gabelträger	○	○	○	○	○	○	○	○	○	○	○
MAST, GABELN UND TRÄGER											
Lastschutzgitter	○	○	○	○	○	○	○	○	○	○	○
Zinkenverstellgerät	○	○	○	○	○	○	○	○	○	○	○
Hubhöhenvorwahl	○	○	○	○	○	○	○	○	○	○	○
Gabelkamera & 7-Zoll-Farbdisplay	-	-	○	○	○	○	○	○	○	○	○
Lastgewichtsanzeige in 25kg-Schritten	○	○	○	○	○	○	○	○	○	●	●
Teleskopgabeln	○	○	○	○	○	○	○	○	○	○	○
Passive sway control für Mast	●	●	●	●	●	●	●	●	●	●	●
Active sway control für Mast	○	○	○	○	○	○	○	○	○	○	○
FAHR- UND HUB-STEUERUNGEN											
Variable Drehzahlregelung für alle hydraulischen Steuerungen	●	●	●	●	●	●	●	●	●	●	●
Kontrolle der Kurvenfahrt	●	●	●	●	●	●	●	●	●	●	●
Fahrtrichtungssteuerung in der Armlehne	●	●	●	●	●	●	●	●	●	●	●
Automatische Seitenschieber- und Neigungszentrierung über die F2-Taste in der Fingertipp-Steuerung	○	○	○	○	○	○	○	○	○	○	○
Elektrische Lastradbremsen	○	●	○	●	○	●	○	●	●	●	●
Stopp der Absenkung bei 500 mm	○	○	○	○	○	○	○	○	○	○	○
Doppel-Joysticks	○	○	○	○	○	○	○	○	○	○	○
Doppelpedale	○	○	○	○	○	○	-	-	○	○	○

* Li-Ionen-Batterie-Option ist in ausgewählten Regionen verfügbar. ** Nicht in Kombination mit Option Kühlhauskabine *** Nicht in Kombination mit Lithium-Ionen-Batterie

Multifunktionales Farbdisplay

Lastschutzgitter

Lithium-Ionen-Batterie*

Ständige Weiterentwicklungen können zu Änderungen dieser Angaben führen.

STANDARD AUSRÜSTUNG & OPTIONEN

● Standard
● Optionen

	RB14N2S	RB14N2HS	RB16N2S	RB16N2HS	RB16N2	RB16N2H	RB16N2C	RB16N2HC	RB20N2H	RB20N2X	RB25N2X
ELEKTRIK											
Blue Point -Sicherheitslicht in Fahrtrichtung	●	●	●	●	●	●	●	●	●	●	●
LED-Fahrlicht	●	●	●	●	●	●	●	●	●	●	●
LED-Arbeitsscheinwerfer montiert am Mast in Gabelrichtung	●	●	●	●	●	●	●	●	●	●	●
Warnleuchte (gelb) auf dem Dach	●	●	●	●	●	●	●	●	●	●	●
Fahralarm	●	●	●	●	●	●	●	●	●	●	●
Pin-Code-Zugang	●	●	●	●	●	●	●	●	●	●	●
Stromausgang 12V, 4,5A einschließlich 5V-USB-Anschluss	●	●	●	●	●	●	●	●	●	●	●
24V, 12,5A Stromversorgung für Zubehör	●	●	●	●	●	●	●	●	●	●	●
Audiosystem, inkl. Lautsprecher, 3,5-mm-Klinkenstecker	●	●	●	●	●	●	●	●	●	●	●
FAHRERSCHUTZDACH UND KABINE											
Kühlhauskabine mit Heizung und beheizten Fenstern***	●	●	●	●	●	●	-	-	●	●	●
2-Wege-Gegensprechanlage für Kühlhauskabine	●	●	●	●	●	●	-	-	●	●	●
Grammer MSG20 Stoffsitz	●	●	●	●	●	●	-	-	●	●	●
Grammer MSG65 Stoffsitz mit Sicherheitsgurt	●	●	●	●	●	●	●	●	●	●	●
Grammer MSG75 Stoffsitz mit Luftfederung, Armlehne, Rückenlehnen Verlängerung und Sicherheitsgurt	●	●	●	●	●	●	-	-	●	●	●
Rückspiegel, Weitwinkelansicht	●	●	●	●	●	●	●	●	●	●	●
Plexiglas- oder Stahlnetz-Dachabdeckung	-	-	●	●	●	●	●	●	●	●	●
Feuerlöscher	●	●	●	●	●	●	●	●	●	●	●
Zubehör-Rack	●	●	●	●	●	●	●	●	●	●	●
A4-Listenhalterung	●	●	●	●	●	●	●	●	●	●	●
Computer-Halterung	●	●	●	●	●	●	●	●	●	●	●
Schmales Fahrerschutzdach für die Einfahrt in Regale	-	-	-	-	-	-	●	●	-	-	-
RÄDER-AUSWAHL											
Antriebs- und Lasträder aus Powerthan-Polyurethan	●	-	●	-	●	-	●	-	-	-	-
Antriebs- und Lasträder aus Vulkollan-Polyurethan für hohe Lastgewichte	●	●	●	●	●	●	●	●	●	●	●
Power-Traktions-Antriebsrad	●	●	●	●	●	●	●	●	●	●	●
Antistatischer Radsatz	●	●	●	●	●	●	●	●	●	●	●
UMWELT											
Kühlhausausführung, 0C° bis -35C°	●	●	●	●	●	●	●	●	●	●	●
Hitze-Modifizierung für > 40C°	●	●	●	●	●	●	●	●	●	●	●

* Li-Ionen-Batterie-Option ist in ausgewählten Regionen verfügbar. ** Nicht in Kombination mit Option Kühlhauskabine *** Nicht in Kombination mit Lithium-Ionen-Batterie

SENSIA EM

RB14-25N2(H)(S)(C)(X) Series

SCHUBMASTSTAPLER

1.4 – 2.5 tonnes

Blue Point Sicherheitslicht

Kühlhauskabine

Grammer-Sitz mit Sicherheitsgurt

Rückspiegel, A4-Listenhalterung

Doppel-Joysticks

Doppelpedale

WENN ZUVERLÄSSIGKEIT ZÄHLT

SENSiA

TOTALE KONTROLLE FÜR DEN FAHRER

Sofortige Einsatzfähigkeit dank benutzerdefinierter Leistungsmodi bedeutet, dass unser SENSiA Schubmaststapler klassenführende Leistung bietet... an jedem Arbeitsplatz.

Mit einer Fülle intelligenter Konstruktionen und Funktionen, einschließlich der revolutionären Fingertipp-Bedienelemente, der Schwankungsminderung und des 360-Grad-Sichtfeldes bietet SENSiA beispiellosen Komfort, unübertroffene Unterstützung... und absolute Kontrolle.

Wie jedes Produkt, das den Namen "MITSUBISHI" trägt, profitieren auch unsere Flurförderzeuge von der großen Erfahrung, den enormen Ressourcen und der Spitzentechnologie eines der größten Unternehmen dieser Welt: Mitsubishi Heavy Industries Group (MHI).

Raumfahrzeuge, Flugzeuge, Kraftwerke und vieles mehr – MHI ist spezialisiert in Bereichen, wo Leistung, Verlässlichkeit und Kompetenz über Erfolg oder Niederlage entscheiden...

Wenn wir Ihnen Qualität, Zuverlässigkeit und Wertbeständigkeit versprechen, können Sie sicher sein, dass wir Ihnen dies auch liefern.

So ist jedes Modell unserer mehrfach ausgezeichneten Gabelstapler und Lagertechnikgeräte mit höchstem Sachverstand konstruiert und ausgestattet – um ohne Unterlass für Sie zu arbeiten. Tag für Tag. Jahr für Jahr. Was auch immer es zu tun gibt. Egal unter welchen Bedingungen.

Und damit dies auch auf Dauer so bleibt, wird unser lokales und handverlesenes Händlernetzwerk, das sich um die Maschinen unserer Kunden kümmert, mit unseren globalen Ressourcen unterstützt.

YOU'LL NEVER WORK ALONE

Als Ihr autorisierter lokaler Händler sind wir dafür da, dass Ihre Maschinen immer einsatzbereit sind. Wir besitzen große Erfahrung, umfangreiches technisches Wissen und die Verpflichtung, uns intensiv um unsere Kunden zu kümmern.

Wir sind Ihre lokalen Experten, unterstützt durch die gesamte Bandbreite der Mitsubishi Forklift Trucks Organisation.

Egal, wo Ihr Unternehmen sich befindet, wir sind immer in der Nähe – bereit all Ihre Anforderungen zu erfüllen.

Erfahren Sie mehr darüber, wie Mitsubishi und das Team der lokalen Händler Ihnen helfen können. Besuchen Sie unsere Homepage: www.mitsubishi-forklift.de

Leistungsbeschreibungen unterliegen Veränderungen, abhängig von den Produktionsnormen und Toleranzen, der Fahrzeugbeschaffenheit, den Reifentypen, den Böden und Oberflächenzuständen, den Anwendungen und der Arbeitsumgebung. Flurförderzeuge können mit Sonderausstattungen gezeigt werden. Spezielle Leistungsvoraussetzungen und lokal verfügbare Konfigurationen sollten Sie mit Ihrem Mitsubishi Forklift Trucks Händler besprechen. Mitsubishi verfolgt eine Politik der permanenten Produktverbesserung. Deshalb können sich einige Materialien, Optionen und Spezifizierungen ändern, ohne dass eine gesonderte Benachrichtigung erfolgt.

info-de@logisnext.eu

WGSM2257 (09/22) © 2023 MLE

Mitsubishi Logisnext Europe B.V.
Hefbrugweg 77, 1332 AM Almere
The Netherlands
Tel: +31 (0)36 5494 411

MITSUBISHI STAPLER FOKUS mft2.eu/sf

App Store / Google Play mft2.eu/apps-de

YouTube mft2.eu/youtube

mft2.eu/facebook-de

mft2.eu/linkedin-de

mft2.eu/insta-de

MITSUBISHI FORKLIFT TRUCKS