Logitrans
lifting performance

Flexibles Handling von Gütern

Grosse Flexibilität und Effektivität - mit nur einem Gerät lassen sich Güter transportieren, heben und in vielen verschiedenen Weisen handeln.

Mit dem Design wurde großer Wert auf Sicherheit und ergonomische Arbeitsverhältnisse gelegt - der Logiflex lässt sich dem einzelnen Anwender anpassen.

Optimale Platzausnutzung - der Logiflex hat eine kompakte Konstruktion und ist sehr wendig.

Hohe Qualität wird durch ein erweitertes Testprogramm und durch Zusammenarbeit mit Fachleuten für Arbeitssicherheit und Gesundheit garantiert.

Logitrans
lifting performance

Technische Spezifikationen

Optimale Sicherheit durch
- zentrale Anordnung aller Bedienungsfunktionen in der Deichsel
- schlagfeste Schutzscheibe
- Anordnung der Feststellbremse

Die robuste Konstruktion garantiert eine lange Lebensdauer und niedrige Wartungskosten.

Mit manuellem und elektrischem Hub erhältlich.

Die ergonomische Deichsel gewährt dem Anwender einen entspannten Griff. Die Deichsel kann mit Name/Abteilung gekennzeichnet werden.

Hohe Wendigkeit durch kurze Baulänge, großen Lenkradeinschlag, Zwangssteuerung der Lenkräder und niedriges Eigengewicht.

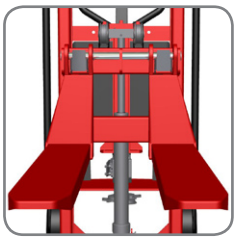

Einstellbare Gabelzinken sind Standard bei LF Mini und als Zubehör für ELF erhältlich.

Produkt (Abmessungen in mm)		LF MINI	LF MINI	ELF	ELF	ELF	ELF	ELF	ELF	ELF	ELF	ELF
Tragkraft in kg		1000	1000	1000 / 1200	1000 / 1200	1000 / 1200	1000 / 1200	1000	1000	1000	1000	1000*
Hubhöhe	h_3	920	1650	920	1200	1400	1600	1910	2050	2450	2850	3300
Gabellänge	l	1067, 1150		600**, 800**, 1150, 1520***								
Bauhöhe	h_1	1330		1330	1530	1730	1930	2240	1530	1730	1930	2240
Gesamtbreite	b_1	680		680							932	
Gabelbreite	b_5	Gabelzinke U-Profil: 350-560		480****, 560, 680	560, 680							
Vorbaumaß	l_2	415		590								
Gesamtlänge bei 1150 Gabel	l_1	1675	1685	1800					1810			
Gesamthöhe	h_4	1330	2025	Ohne Teleskopmast					2490	2890	3290	3740
Einfahrhöhe	h_{13}	85 (Bei Gabelbreite 560) 145 (Bei Gabelbreite 350-555)		85	90							
Lastschwerpunktsabstand	c	l / 2		l / 2								
Gabelzinkenbreite	e	163		163								
Einfahrlänge	l_x	1100 bei 1150 Gabellänge		1100 bei 1150 Gabellänge								
Gangbreite (mit Palette 1200 x 800)	A_{st}	2190*****		2250*****	2290*****							
Freihub	h_2		330						190			
Lenkradeinschlag		180°		180°								
Pumpenmotor				1,1 kW 12 V								
Hubgeschwindigkeiten		Normal/schnell: 8/26 mm per Pumpenschlag		Mit/ohne Last: 0,05/0,07 m/s								
Senkgeschwindigkeiten mit/ohne Last		max. 0,19 m/s / max. 0,07 m/s		0,12 m/s / 0,04 m/s					0,12 / 0,06 m/s			
Gewicht in kg (o/Batterie): Tragkraft 1000/1200		219	254	222	241	247	251	259	302	309	322	371

* Begrenzung der Tragkraft bei großer Hubhöhe.
** Max. Hubhöhe 1600 mm bei 600 mm Gabellänge, max. Hubhöhe 2450 mm bei 800 mm Gabellänge.
*** Tragkraft auf 750 kg reduziert. Nicht für 1200 kg Modelle erhältlich.
**** Nur für 1000 kg Modelle erhältlich.
***** Ein Praxistest hat gezeigt, daß 1700 mm Gangbreite ausreichen.

Mit Seitenkippgabeln oder weiterem Zubehör erhältlich, z.B. Fasskipper, Fernbedienung und Positionskontrolle.

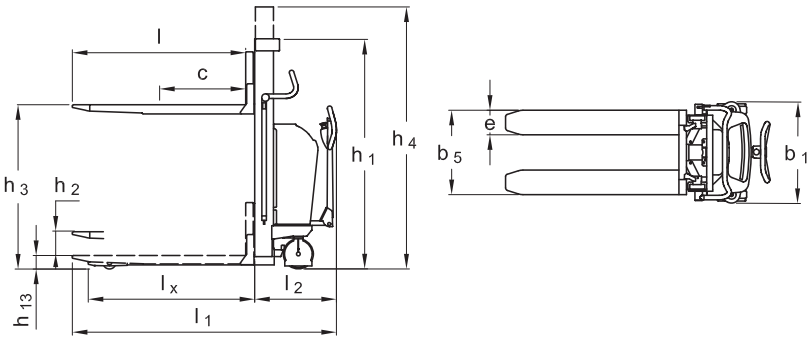

Gerne bieten wir Ihnen auch kundenspezifische Lösungen an.
Besuchen Sie auch www.logitrans.com