MOVE THE WORLD FORWARD MITSUBISHI HEAVY INDUSTRIES GROUP

FB60-120N(H) Serie

ELEKTRO-GABELSTAPLER MIT GEGENGEWICHT

6,0 bis 12,0 Tonnen

VIEL POWER AUSSERGEWÖHNLICH WIRTSCHAFTLICH

Die Elektrostapler der FB60-120N(H)-Serie sind die größten Elektromodelle im Mitsubishi-Gabelstaplerprogramm. Sie bieten enorme Kraft und überzeugen durch Leistung und Präzision. Erstklassige Beschleunigungswerte und smartes Energiemanagement machen diese Stapler zu hocheffizienten Lösungen für viele Arbeitseinsätze.

TECHNISCHE DATEN

FB60N	
FB60NH	FB80N-900
FB65N	FB80NH-900
FB65NH	FB90N
FB70N	FB90NH
FB70NH	FB100N
FB80N	FB100NH
FB80NH	FB120NH

WENN ZUVERLÄSSIGKEIT ZÄHLT...

MITSUBISHI FORKLIFT TRUCKS

FB60-120N(H) Serie

ELEKTRO-GEGENGEWICHTSSTAPLER

6,0 bis 12,0 Tonnen

BREMSEN

- **Hocheffizientes regeneratives Bremsen**
  Dies ermöglicht eine effektivere Kontrolle und reduziert gleichzeitig den Bremsenverschleiß.
- **Automatische Feststellbremse**
  Der Stapler kann effektiv mit minimalem Kraftaufwand sicher geparkt werden.

ANTRIEB

- **High-Lift-Traktionskontrolle**
  Wird ab 2,5 m Hubhöhe aktiviert, um gleichmäßigere und kontrollierbarere Fahrwerksbewegungen bei größeren Hubhöhen zu gewährleisten.
- **Four Wheel Steering (4WS)**
  Die Antriebsräder der Vorderachse können sich für besseren Grip und präzises Handling unterschiedlich drehen Die Hinterachse lenkt mit zwei Antriebsmotoren um volle 101 Grad und ermöglicht sanftes Drehen auf der Stelle, ohne zu schieben. Daraus ergibt sich auch auf engstem Raum eine hervorragende Manövrierfähigkeit. Nur H-Serie
- **Leistungsstarke AC-Antriebsmotoren**
  Sie liefern eine hervorragende Beschleunigung, ein hohes Drehmoment und ein schnelles Vorankommen. Schutzklasse IP54

ELEKTRONIK- UND STEUERUNGSSYSTEME

- **Auswahl des Fahrtrichtungswahlsschalters**
  Doppelpedalsystem vorwärts/rückwärts oder Fahrtrichtungshebel an der Lenksäule.

GABEL UND MAST

- **Passive Sway Control**
  Minimiert das Schwanken des Mastes, insbesondere bei Hubhöhen über 3 m.
- **Geräuscharmer Hub**
  Die leiseste Hydraulikpumpe auf dem Markt führt zu einem niedrigen Gesamtgeräuschpegel (nur 65 dB).
- **Starkes Hubgerüst mit großer Durchsicht**
  Die Struktur des Freihubzylinders ist mit Schläuchen über den Ketten für hervorragende Sichtbarkeit optimiert.
- **Hohe Neigezylinder**
  Bessere Mastabstützung für mehr Stabilität.

RAHMEN UND AUFBAU

- **EasyAccess-Batterien**
  Der Zugang zu den Batterien wird durch nichts behindert.
- **Modelle mit Einfachbereifung**
  Diese einzigartige Option ist ideal für den Einsatz in Innenräumen, da die Aussenmaße nicht verbreitert werden.
- **Schneller Batteriewechsel**
  2 x 48-V-Batterien (eine auf jeder Seite) ermöglichen einen schnelleren und einfacheren Batteriewechsel mit einem Hubwagen.

HYDRAULIK

- **Load Sensing-Hydrauliksystem**
  Die Hydrauliksysteme reagieren ähnlich auf unterschiedliche Lastgewichte.
- **Hydraulikkühler**
  Dieser regelt die Temperatur optimal, um die Effizienz zu verbessern und die Lebensdauer der Komponenten zu verlängern. (H-Serie)
- **Hydraulisches Lenksystem**
  Gewährleistet ein exaktes und präzises Handling für mehr Produktivität.

Weitere Informationen zur Serie FB60-120N(H) finden Sie auf unserer Website

mft2.eu/fb60nh

Durch fortlaufende Verbesserung des Produkts können sich diese technischen Daten ändern

FB60-120N(H) Serie

ELEKTRO-GEGENGEWICHTSSTAPLER

6,0 bis 12,0 Tonnen

KABINE UND BEDIENELEMENTE

- **Lange Griffstange**
  Erleichtert den sicheren Ein- und Ausstieg.
- **Vollständig einstellbare Fahrersitzposition**
  Die perfekte Sitz-, Arm- und Lenkradposition ist für jeden Fahrer individuell einstellbar.
- **Geräumige, offene Kabine**
  Fahrer aller Größen können leicht eine bequeme Fahrposition finden.
- **Extra große, niedrige Stufe**
  Der Ein- und Ausstieg ist dank der griffigen Trittfläche einfach und sicher.
- **Komfortable Kabine**
  Die gummigelagerte Kabine reduziert selbst kleine Vibrationen und die Klimaanlage (Option) ermöglicht es dem Bediener, die Temperatur zu regulieren. So wird der Arbeitsplatz zu einer Komfortzone. (Option)
- **Duale Joysticks**
  Doppel-Joysticks bieten gleichzeitige Funktionen für Heben und Senken. Die Einstellungen können individuell angepasst werden. Auch mit dickeren Handschuhen leicht zu bedienen. (Option)
- **Berührungsempfindliche Fingertip-Steuerung**
  Die Hebel sind federbelastet und die Bedienung ist schnell erlernt. Leichter Druck reicht, um die Steuerung zu verfeinern.
- **Ergonomisches, selbstzentrierendes Lenkrad mit Drehknauf in 8-Uhr-Position.**
  Außergewöhnliche Kontrolle und Komfort.
- **Rückfahrkamera**
  Bietet dem Fahrer eine bessere Sicht hinter den Stapler.
- **Niedriger Sitz**
  Ähnliche Sitzhöhe wie bei vielen verbrennungsmotorischen Staplern, so dass der Fahrer leichter einsteigen kann als bei vielen anderen großen Elektrostaplern.
- **Klares, informatives Display**
  Vollfarbig und aus allen Blickwinkeln gut lesbar selbst bei direktem Sonnenlicht. Perfekt positioniert für einen schnellen Überblick, ohne die Rundumsicht zu beeinträchtigen.

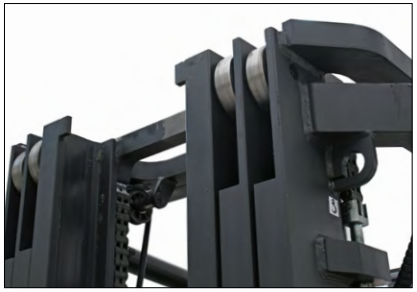

Weitere Informationen zur Serie FB60-120N(H) finden Sie auf unserer Website

mft2.eu/fb60nh

Durch fortlaufende Verbesserung des Produkts können sich diese technischen Daten ändern

VDI - LEISTUNG UND ABMESSUNGEN

FB60-120N(H) Serie

ELEKTRO-GEGENGEWICHTSSTAPLER

6,0 bis 7,0 Tonnen

				Mitsubishi Forklift Trucks				
				FB60N	**FB60NH**	**FB65N**	**FB65NH**	**FB70N**
KENNZEICHEN								
1.1	Hersteller			Mitsubishi Forklift Trucks				
1.2	Typenbezeichnung des Herstellers			**FB60N**	**FB60NH**	**FB65N**	**FB65NH**	**FB70N**
1.3	Antrieb			Elektro	Elektro	Elektro	Elektro	Elektro
1.4	Bedienung			Sitz-Lenkung	Sitz-Lenkung	Sitz-Lenkung	Sitz-Lenkung	Sitz-Lenkung
1.5	Tragfähigkeit	Q	kg	6000	6000	6500	6500	7000
1.6	Lastschwerpunkt	c	mm	600	600	600	600	600
1.8	Lastabstand	x	mm	650	650	650	650	650
1.9	Radstand	y	mm	2250	2250	2250	2250	2250
GEWICHT								
2.1	Eigengewicht ohne Last, inklusive Batterie, Simplex-Mast mit geringster Hubhöhe		kg	10260	10260	10430	10430	10770
2.2	Achslast mit Maximallast (vorne/hinten) (Simplex-Mast mit geringster Hubhöhe)		kg	14523 / 1737	14523 / 1737	15316 / 1614	15316 / 1614	16124 / 1646
2.3	Achslast ohne Last (vorne/hinten) (Simplex-Mast mit geringster Hubhöhe)		kg	5190 / 5070	5190 / 5070	5200 / 5230	5200 / 5230	5240 / 5530
RÄDER, FAHRWERK								
3.1	Bereifung: V=Vollgummi, L=Luft, SE=Superelastic - vorne/hinten			SE	SE	SE	SE	SE
3.2	Reifengröße vorne			8.25-15	8.25-15	8.25-15	8.25-15	8.25-15
3.3	Reifengröße hinten			22×9-16 23×10-12	22×9-16 23×10-12	22×9-16 23×10-12	22×9-16 23×10-12	22×9-16 23×10-12
3.5	Anzahl der Räder - vorne/hinten (x = angetrieben)			2×/2	2×/2	2×/2	2×/2	2×/2
3.6	Spurweite vorne	b10	mm	1305 1375 1380	1306 1375 1380	1307 1375 1380	1308 1375 1380	1309 1375 1380
3.7	Spurweite hinten	b11	mm	1220 1225	1221 1225	1222 1225	1223 1225	1224 1225
ABMESSUNGEN								
4.1	Neigung Hubgerüst (vor/zurück)	α/β	°	5.5/6[1]	5.5/6[1]	5.5/6[1]	5.5/6[1]	55/6[1]
4.2	Höhe Hubgerüst eingefahren	h1	mm	2680	2680	2680	2680	2680
4.3	Freihub	h2	mm	100	100	100	100	100
4.4	Hub	h3	mm	3400	3400	3400	3400	3400
4.5	Höhe Hubgerüst ausgefahren	h4	mm	4370	4370	4370	4370	4370
4.7	Höhe über Fahrerschutzdach	h6	mm	2420	2420	2420	2420	2420
4.8	Sitzhöhe	h7	mm	1330	1330	1330	1330	1330
4.12	Kupplungshöhe	h10	mm	465	465	465	465	465
4.19	Gesamtlänge	l1	mm	4550	4550	4550	4550	4550
4.20	Länge einschließlich Gabelrücken	l2	mm	3300	3300	3300	3300	3300
4.21	Gesamtbreite	b1/b2	mm	1660 / 1830	1661 / 1830	1662 / 1830	1663 / 1830	1664 / 1830
4.22	Gabelzinkenmaße (Dicke/Breite/Länge)	s / e / l	mm	150×60×1200	150×60×1200	150×60×1200	150×60×1200	150×60×1200
4.23	Gabelträger			4 A	4 A	4 A	4 A	4 A
4.24	Gabelträgerbreite	b3	mm	1300	1300	1300	1300	1300
4.31	Bodenfreiheit mit Last unter Hubgerüst	m1	mm	180	180	180	180	180
4.32	Bodenfreiheit mit Last Mitte Radstand (Gabeln abgesenkt)	m2	mm	165	165	165	165	165
4.33	Arbeitsgangbreite mit Palette 1000 × 1200 mm, quer	Ast	mm	4835	4610	4835	4610	4835
4.34b	Arbeitsgangbreite mit Palette 800 × 1200 mm, längs	Ast	mm	5035	4745	5035	4745	5035
4.35	Wenderadius	Wa	mm	2985	2650	2985	2650	2985
4.36	Kleinster Drehpunktabstand	b13	mm	950	-	950	-	950
LEISTUNGEN								
5.1	Fahrgeschwindigkeit (mit/ohne Last)		km/h	15 / 15	20 / 20	15 / 15	20 / 20	14,5 / 15
5.2	Hubgeschwindigkeit (mit/ohne Last)		m/s	0.24 / 0.39	0.24 / 0.40	0.24 / 0.41	0.24 / 0.42	0.22 / 0.39
5.3	Senkgeschwindigkeit (mit/ohne Last)		m/s	0.5 / 0.4	0.39 / 0.45	0.5 / 0.6	0.37 / 0.45	0.5 / 0.8
5.5	Zugkraft (mit/ohne Last)		N	6900 / 7500	6900 / 7500	6900 / 7500	6900 / 7500	6600 / 7300
5.6	Maximale Zugkraft mit/ohne Last (5 min)		N	16400 / 17000	23800 / 24400	16400 / 17000	23700 / 24300	16100 / 16800
5.7	Steigfähigkeit mit/ohne Last		%	6.5 / 11	8.2 / 13.5	6.5 / 11	7.9 / 12.8	5.5 / 10
5.8	Maximale Steigfähigkeit mit/ohne Last		%	10 / 16	14.7 / 23.7	10 / 16	14.2 / 22.5	8.5 / 14
5.9	Beschleunigung mit/ohne Last auf 10 m		S	5.8 / 5.4	6.6 / 5.3	5.8 / 5.4	6.6 / 5.3	6.1 / 5.7
5.10	Betriebsbremse			Elektrisch	Hydraulisch/Elektrisch	Elektrisch	Hydraulisch/Elektrisch	Elektrisch
E-MOTOR								
6.1	Fahrmotor, Leistung (60 min.)		kW	2 ×15	2 ×15	2 ×15	2 ×15	2 ×15
6.2	Hubmotor, Leistung bei S3 15%		kW	30	30	30	30	30
6.4	Batteriespannung		V/Ah	96	96	96	96	96
6.5	Batteriegewicht		kg	3350	3350	3350	3350	3350
6.6b	Energieverbrauch nach VDI 60 Zyklus [3]		kWh / h	12.2 (42/45)	12.2 (42/45)	12.2 (42/45)	12.2 (42/45)	13.4 (42/45)
SONSTIGES								
8.1	Art der Fahrsteuerung			AC	AC	AC	AC	AC
10.1	Maximaler Arbeitsdruck für Anbaugeräte		bar	200	200	200	200	200
10.2	Ölmenge für Anbaugeräte		l/min	-	-	-	-	-
10.7	Schallpegel am Fahrerohr (EN 12053)		dB(A)	72	72	72	72	72

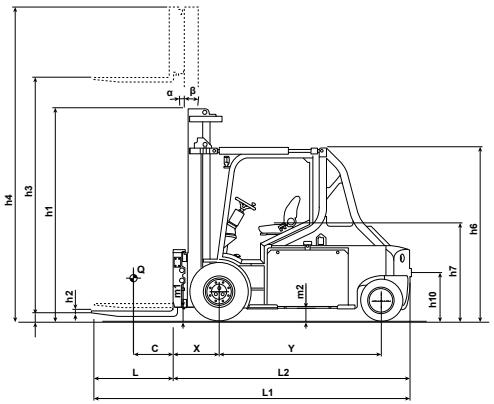

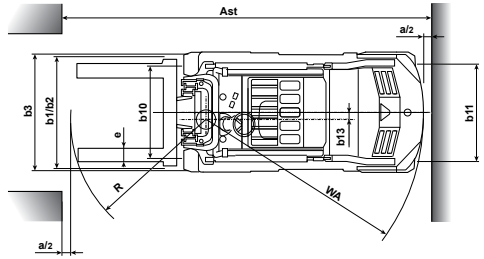

Ast = Wa + R + a
Ast = Arbeitskorridorbreite mit Last
Wa = Wenderadius
a = Sicherheitsabstand = 2 x 100 mm
R = $\sqrt{(l6 + x)^2 + (b12 / 2 - b13)^2}$
b12 = Palettenbreite (1200 mm)

1) Je nach Masttyp
2) Kundenspezifischer Gabelträger
3) Durchgeführte Zyklen / angeforderte Zyklen

Durch fortlaufende Verbesserung des Produkts können sich diese technischen Daten ändern

VDI - LEISTUNG UND ABMESSUNGEN

FB60-120N(H) Serie

ELEKTRO-GEGENGEWICHTSSTAPLER

7,0 bis 8,0 Tonnen

				Mitsubishi Forklift Trucks				
				FB70NH	**FB80N**	**FB80NH**	**FB80N-900**	**FB80NH-900**
1.1	Hersteller			Elektro	Elektro	Elektro	Elektro	Elektro
1.2	Typenbezeichnung des Herstellers			Sitz-Lenkung	Sitz-Lenkung	Sitz-Lenkung	Sitz-Lenkung	Sitz-Lenkung
1.3	Antrieb							
1.4	Bedienung							
1.5	Tragfähigkeit	Q	kg	7000	8000	8000	8000	8000
1.6	Lastschwerpunkt	c	mm	600	600	600	900	900
1.8	Lastabstand	x	mm	650	700	700	700	700
1.9	Radstand	y	mm	2250	2550	2550	2550	2630
	GEWICHT							
2.1	Eigengewicht ohne Last, inklusive Batterie, Simplex-Mast mit geringster Hubhöhe		kg	10770	12095	12095	12095	14175
2.2	Achslast mit Maximallast (vorne/hinten) (Simplex-Mast mit geringster Hubhöhe)		kg	16124 / 1646	18670 / 1425	18670 / 1425	18670 / 1425	20356 /1819
2.3	Achslast ohne Last (vorne/hinten) (Simplex-Mast mit geringster Hubhöhe)		kg	5240 / 5530	6590 / 5505	6590 / 5505	6590 / 5505	7490 / 6685
	RÄDER, FAHRWERK							
3.1	Bereifung: V=Vollgummi, L=Luft, SE=Superelastic - vorne/hinten			SE	SE	SE	SE	SE
3.2	Reifengröße vorne			8.25-15	8.25-15	8.25-15	8.25-15	8.25-15
3.3	Reifengröße hinten			22 ×9-16 23 ×10-12	22 ×9-16 23 ×10-12	22 ×9-16 23 ×10-12	315 / 45-12	315 / 45-12
3.5	Anzahl der Räder - vorne/hinten (x = angetrieben)			2 ×/2	2 ×/2	2 ×/2	4 ×/2	4 ×/2
3.6	Spurweite vorne	b10	mm	1310 1375 1380	1311 1375 1380	1312 1375 1380	1460	1460
3.7	Spurweite hinten	b11	mm	1225 1225	1226 1225	1227 1225	1215	1215
	ABMESSUNGEN							
4.1	Neigung Hubgerüst (vor/zurück)	α/β	°	5.5/6[1]	5.5/6[1]	5.5/6[1]	5.5/6[2]	5.5/6[2]
4.2	Höhe Hubgerüst eingefahren	h1	mm	2680	2792	2792	2900	2900
4.3	Freihub	h2	mm	100	0	0	0	0
4.4	Hub	h3	mm	3400	3400	3400	3400	3400
4.5	Höhe Hubgerüst ausgefahren	h4	mm	4370	4530	4530	4800	4800
4.7	Höhe über Fahrerschutzdach	h6	mm	2420	2420	2420	2420	2420
4.8	Sitzhöhe	h7	mm	1330	1330	1330	1330	1330
4.12	Kupplungshöhe	h10	mm	465	465	465	465	465
4.19	Gesamtlänge	l1	mm	4550	4840	4840	5340	5340
4.20	Länge einschließlich Gabelrücken	l2	mm	3300	3640	3640	3740	3740
4.21	Gesamtbreite	b1/b2	mm	1665 / 1830	1666 / 1830	1667 / 1830	1900	1900
4.22	Gabelzinkenmaße (Dicke/Breite/Länge)	s / e / l	mm	150 × 60 ×1200	200 × 60 ×1200	200 × 60 ×1200	200 × 60 ×1200	200 × 70 ×1600
4.23	Gabelträger			4 A	4 A	4 A	4 A	4 A
4.24	Gabelträgerbreite	b3	mm	1300	1300	1300	1800	1800
4.31	Bodenfreiheit mit Last unter Hubgerüst	m1	mm	180	180	180	180	180
4.32	Bodenfreiheit mit Last Mitte Radstand (Gabeln abgesenkt)	m2	mm	165	165	165	165	165
4.33	Arbeitsgangbreite mit Palette 1000 × 1200 mm, quer	Ast	mm	4610	5200	4955	5350	4955
4.34b	Arbeitsgangbreite mit Palette 800 × 1200 mm, längs	Ast	mm	4745	5400	5095	5550	5095
4.35	Wenderadius	Wa	mm	2650	3300	2950	3450	2950
4.36	Kleinster Drehpunktabstand	b13	mm	-	1050	-	1050	1150
	LEISTUNGEN							
5.1	Fahrgeschwindigkeit (mit/ohne Last)		km/h	20 / 20	14 / 15	19 / 20	14 / 15	17 / 18
5.2	Hubgeschwindigkeit (mit/ohne Last)		m/s	0.22 / 0.39	0.2 / 0.34	0.2 / 0.35	0.21 / 0.3	0.3 / 0.44
5.3	Senkgeschwindigkeit (mit/ohne Last)		m/s	0.35 / 0.45	0.45 / 0.35	0.31 / 0.45	0.45 / 0.37	0.5 / 0.4
5.5	Zugkraft (mit/ohne Last)		N	6600 / 7300	6400 / 7200	6400 / 7200	5600 / 6300	5600 / 6300
5.6	Maximale Zugkraft mit/ohne Last (5 min)		N	23600 / 24300	15900 / 16700	23300 / 24400	20700 / 21500	20700 / 21500
5.7	Steigfähigkeit mit/ohne Last		%	7.4 / 12.8	5 / 9.5	6.4 / 11.1	5 / 9.5	5 / 9
5.8	Maximale Steigfähigkeit mit/ohne Last		%	13.4 / 22.5	8 / 13.5	11.6 / 19.6	9 / 15	9.2 / 16
5.9	Beschleunigung mit/ohne Last auf 10 m		S	7 / 5.5	6.2 / 5.8	7.4 / 5.6	6.5 / 5	7 / 5.2
5.10	Betriebsbremse			Hydraulisch/Elektrisch	Elektrisch	Hydraulisch/Elektrisch	Hydraulisch/Elektrisch	Elektrisch
	E-MOTOR							
6.1	Fahrmotor, Leistung (60 min.)		kW	2 ×15	2 ×15	2 ×15	2 ×15	2 ×15
6.2	Hubmotor, Leistung bei S3 15%		kW	30	30	45	45	45
6.4	Batteriespannung		V/Ah	96	96	96	96	96
6.5	Batteriegewicht		kg	3350	4300	4300	4300	4300
6.6b	Energieverbrauch nach VDI 60 Zyklus [3]		kWh / h	13.4 (42/45)	15.3 (40/45)	15.3 (40/45)	15.3 (40/45)	15.3 (40/45)
	SONSTIGES							
8.1	Art der Fahrsteuerung			AC	AC	AC	AC	AC
10.1	Maximaler Arbeitsdruck für Anbaugeräte		bar	200	200	200	200	200
10.2	Ölmenge für Anbaugeräte		l/min	-	-	-	-	-
10.7	Schallpegel am Fahrerohr (EN 12053)		dB(A)	72	72	72	72	72

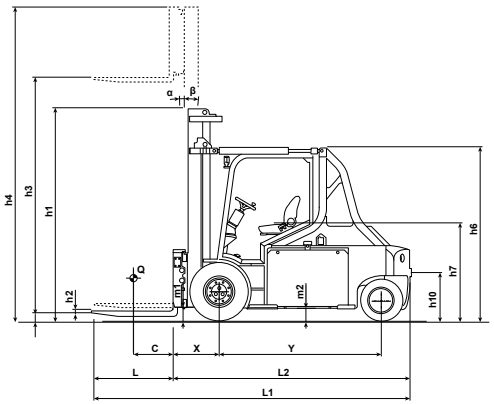

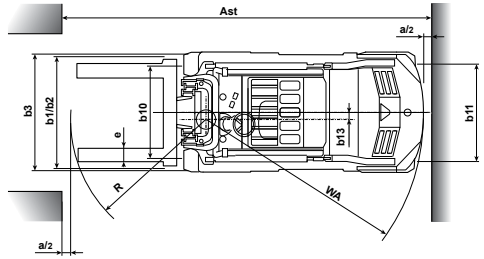

Ast = Wa + R + a
Ast = Arbeitskorridorbreite mit Last
Wa = Wenderadius
a Sicherheitsabstand = 2 x 100 mm
R = $\sqrt{(l6 + x)^2 + (b12 / 2 - b13)^2}$
b12 = Palettenbreite (1200 mm)

1) Je nach Masttyp
2) Kundenspezifischer Gabelträger
3) Durchgeführte Zyklen / angeforderte Zyklen

Durch fortlaufende Verbesserung des Produkts können sich diese technischen Daten ändern

VDI - LEISTUNG UND ABMESSUNGEN

FB60-120N(H) Serie

ELEKTRO-GEGENGEWICHTSSTAPLER

9,0 bis 12,0 Tonnen

				Mitsubishi Forklift Trucks				
				FB90N	**FB90NH**	**FB100N**	**FB100NH**	**FB120NH**
1.1	Hersteller			Mitsubishi Forklift Trucks				
1.2	Typenbezeichnung des Herstellers			**FB90N**	**FB90NH**	**FB100N**	**FB100NH**	**FB120NH**
1.3	Antrieb: (Elektro, Diesel, Autogas, Benzin)			Elektro	Elektro	Elektro	Elektro	Elektro
1.4	Bedienungsart: gehend, stehend, sitzend			Sitz-Lenkung	Sitz-Lenkung	Sitz-Lenkung	Sitz-Lenkung	Sitz-Lenkung
1.5	Traglast	Q	kg	9000	9000	10000	10000	12000
1.6	Lastschwerpunkt	c	mm	600	600	600	600	600
1.8	Lastabstand von Mitte Vorderachse	x	mm	720	720	720	720	730
1.9	Radabstand	y	mm	2550	2550	2630	2630	2980
	GEWICHT							
2.1	Eigengewicht ohne Last/inklusive Batterie (Simplex-Mast mit geringster Hubhöhe)		kg	13425	13425	14175	14425	16105
2.2	Achslast mit Maximallast, vorne / hinten (Simplex-Mast mit geringster Hubhöhe)		kg	20780 / 1645	20780 / 1645	20356 / 1819	22678 / 1747	26199 / 1906
2.3	Achslast ohne Last, vorne / hinten (Simplex-Mast mit geringster Hubhöhe)		kg	7120 / 6305	7120 / 6305	7490 / 6685	7660 / 6765	8840 / 7265
	RÄDER, FAHRWERK							
3.1	Reifen: V=Vollgummi, L=Luftreifen, SE=superelastisch - vorne / hinten			SE	SE	SE	SE	SE
3.2	Radabmessung, Fahrseite			8.25-15	8.25-15	300-15	300 - 15	355 / 65-15
3.3	Radabmessung, Lastseite			23 ×10-12	23 ×10-12	315 / 45-12	315 / 45-12	315 / 45-12
3.5	Anzahl der Räder, Fahr- / Lastseite (x=angetrieben)			4 ×/2	4 ×/2	4 ×/2	4 ×/2	4 ×/2
3.6	Stapler-Breite (Reifenmitte), vorn	b10	mm	1380	1380	1460	1460	1565
3.7	Stapler-Breite (Reifenmitte), hinten	b11	mm	1225	1225	1215	1215	1215
	ABMESSUNGEN							
4.1	Neigung Hubgerüst, vor / zurück	α/β	°	5.5/6[2)]	5.5/6[2)]	5.5/6[2)]	5.5/6[2)]	5.5/6[2)]
4.2	Höhe mit eingefahrenem Hubgerüst	h1	mm	2900	2900	2950	2950	2950
4.3	Freihub	h2	mm	0	0	0	0	0
4.4	Hubhöhe	h3	mm	3400	3400	3400	3400	3400
4.5	Gesamthöhe bei angehobenem Hubgerüst	h4	mm	4800	4800	4850	4850	4900
4.7	Höhe Fahrerschutzdach	h6	mm	2420	2420	2420	2420	2420
4.8	Sitzhöhe	h7	mm	1330	1330	1330	1330	1330
4.12	Kupplungshöhe	h10	mm	465	465	465	465	465
4.19	Gesamtlänge	l1	mm	4880	4880	4960	4960	5325
4.20	Länge bis Gabelvorderseite (einschließlich Gabeldicke)	l2	mm	3680	3680	3760	3760	4125
4.21	Gesamtbreite	b1/b2	mm	1830	1830	2000	2000	2140
4.22	Gabelzinkenmaße (Dicke/Breite/Länge)	s / e / l	mm	200 × 60 ×1200	200 × 60 ×1200	200 × 60 ×1200	200 × 60 ×1200	200 × 70 ×1200
4.23	Gabelträger ISO 2328/30, FEM/A,B			5 A	5 A	5 A	5 A	HD1 [2)]
4.24	Gabelträgerbreite	b3	mm	1500	1500	1800	1800	2000
4.31	Bodenfreiheit mit Last unter Hubgerüst	m1	mm	180	180	180	180	180
4.32	Bodenfreiheit bei Last Mitte Radstand (Gabeln abgesenkt)	m2	mm	165	165	165	165	165
4.33	Arbeitsgangbreite mit Palette 1.000 x 1.200 mm quer	Ast	mm	5220	4975	5420	5420	5705
4.34b	Arbeitsgangbreite mit Palette 800 x 1.200 mm quer	Ast	mm	5420	5115	5420	5420	5905
4.35	Radius Wendekreis	Wa	mm	3300	2950	3500	3500	3705
4.36	Kleinster Drehpunktabstand	b13	mm	1050	1050	1250	1250	1250
	LEISTUNGEN		72					
5.1	Fahrgeschwindigkeit (mit/ohne Last)		km/h	15 / 18	18 / 19	14 / 15	16 / 18	16 / 17
5.2	Hubgeschwindigkeit (mit/ohne Last)		m/s	0.28 / 0.4	0.28 / 0.4	0.18 / 0.27	0.22 / 032	0.28 / 0.36
5.3	Senkgeschwindigkeit (mit/ohne Last)		m/s	0.47 / 0.39	0.28 / 0.4	0.5 /0.4	0.5 / 0.4	0.47 / 0.38
5.5	Zugkraft (mit/ohne Last)		N	6100 / 6850	6100 / 6850	5000 / 5600	5000 / 5650	5400 / 6800
5.6	Maximale Zugkraft mit/ohne Last (5 Min. Kurzzeitbetrieb)		N	15150 / 15900	23000 / 23900	18500 / 19000	18600 / 19350	22900 / 23700
5.7	Steigfähigkeit (mit/ohne Last)		%	4.7 / 9	5.6 / 10	4 / 8	4.5 / 8	4.8 / 8.8
5.8	Maximale Steigfähigkeit (mit/ohne Last)		%	7.7 / 12.7	10.3 / 17.8	8 / 14	8.3 / 14.5	8.7.2015
5.9	Beschleunigung mit/ohne Last auf 10 m		S	5.8 / 5.4	7.8 / 5.8	6 / 4	6.2 / 4.7	9.6 / 6.9
5.10	Betriebsbremse (mechanisch/hydraulisch/elektrisch/pneumatisch)			Elektrisch	Hydraulisch/Elektrisch	Hydraulisch/Elektrisch	Elektrisch	Elektrisch
	E-MOTOR							
6.1	Fahrmotor, Leistung (60 min.)		kW	2 ×15	2 ×15	2 ×15	2 ×15	2 ×15
6.2	Hubmotor, Leistung (15%)		kW	45	45	45	45	45
6.4	Batteriespannung		V/Ah	96	96	96	96	96
6.5	Batterie-Gewicht (inklusive Container)		kg	4300	4300	4300	4300	
6.6b	Energieverbrauch nach VDI-Zyklus[3)]		kWh / h	15.3 (40/45)	15.3 (40/45)	15.8 (39/45)	15.8 (39/45)	16.9 (39/45)
	SONSTIGES							
8.1	Art der Fahrsteuerung			AC	AC	AC	AC	AC
10.1	Maximaler Arbeitsdruck für Anbaugeräte		bar	200	200	200	200	200
10.2	Ölmenge für Anbaugeräte		l/min	-	-	-	-	-
10.7	Schalldruckpegel am Ohr des Fahrers (EN 12053)		dB(A)	72	72	72	72	72

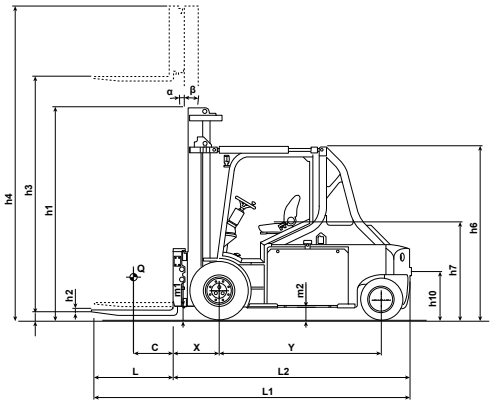

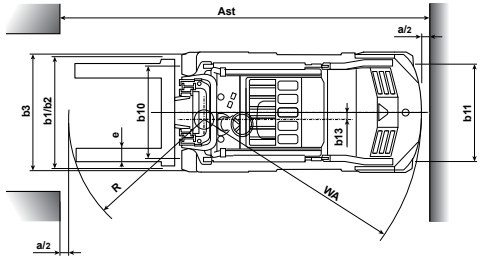

Ast = Wa + R + a
Ast = Arbeitskorridorbreite mit Last
Wa = Wenderadius
a Sicherheitsabstand = 2 x 100 mm
R = $\sqrt{(l6 + x)^2 + (b12 / 2 - b13)^2}$
b12 = Palettenbreite (1200 mm)

1) Je nach Masttyp
2) Kundenspezifischer Gabelträger
3) Durchgeführte Zyklen / angeforderte Zyklen

LEISTUNG UND TRAGFÄHIGKEIT DES HUBGERÜSTS

FB60-120N(H) Serie

ELEKTRO-GEGENGEWICHTSSTAPLER

HUBGERÜSTTYP	Max. Gabelhöhe mm	FB60N(H)						FB65N(H)					
		Seitenschieber			Zinkenverstellgerät mit Seitenschub			Seitenschieber			Seitenversatz-Zinkenverstellung		
		Tragkraft (kg) @ Lastschwerpunkt (mm)											
		600	900	1200	600	900	1200	600	900	1200	600	900	1200
SIMPLEX	3400	6000	5200	4000	5800	5000	4000	6500	5300	4000	6300	5100	4000
	3800	6000	5150	4000	5800	4950	3950	6500	5300	4000	6300	5100	4000
	4200	6000	5000	4000	5800	4800	3850	6300	5150	4000	6100	4950	4000
	4500	5900	4850	4000	5700	4650	3750	6100	5000	4000	5900	4800	3900
	5500	5500	4500	3800	5300	4300	3550	5700	4700	4000	5500	4500	3800
DUPLEX UND TRIPLEX	4380	6000	5000	4000	5800	4800	3900	6200	5200	4000	6000	5000	4000
	5300	5500	4600	3850	5300	4400	3650	5650	4800	4000	5450	4600	3950
	5500	5400	4500	3800	5200	4300	3550	5600	4750	4000	5400	4550	3850
	5700	5300	4400	3750	5100	4200	3500	5500	4650	4000	5300	4450	3750
	6100	5200	4300	3650	5000	4100	3400	5350	4500	3800	5150	4300	3600

HUBGERÜSTTYP	Max. Gabelhöhe mm	FB70N(H)						FB80N(H)					
		Seitenschieber			Seitenversatz-Zinkenverstellung			Seitenschieber			Seitenversatz-Zinkenverstellung		
		Tragkraft (kg) @ Lastschwerpunkt (mm)											
		600	900	1200	600	900	1200	600	900	1200	600	900	1200
SIMPLEX	3400	7000	5300	4000	6800	5300	4000	8000	6300	5100	7800	6100	4900
	3800	6850	5300	4000	6650	5300	4000	7700	6200	5050	7500	6000	4850
	4200	6700	5300	4000	6500	5300	4000	7400	6000	5050	7200	5800	4850
	4500	6500	5300	4000	6300	5150	4000	7100	5750	4900	6900	5550	4700
	5500	6100	4900	4000	5900	4700	4000	6700	5500	4700	6500	5300	4500
DUPLEX UND TRIPLEX	4380	6550	5300	4000	6350	5100	4000	7000	5800	4900	6800	5600	4700
	5300	6150	5100	4000	5950	4900	4000	6600	5600	4700	6400	5400	4500
	5500	6100	5000	4000	5900	4800	4000	6500	5450	4600	6300	5250	4400
	5700	6000	4900	4000	5800	4700	3950	6400	5300	4500	6200	5100	4300
	6100	5800	4700	4000	5600	4500	3800	6200	5100	4300	6000	4900	4100

HUBGERÜSTTYP	Max. Gabelhöhe mm	FB80-900N(H)						FB90N(H)					
		Seitenschieber			Seitenversatz-Zinkenverstellung			Seitenschieber			Seitenversatz-Zinkenverstellung		
		Tragkraft (kg) @ Lastschwerpunkt (mm)											
		600	900	1200	600	900	1200	600	900	1200	600	900	1200
SIMPLEX	3400	8000	8000	6500	8000	8000	6500	9000	7200	5600	8800	7000	5600
	3800	8000	7800	6500	8000	7600	6300	8600	7100	5600	8400	6900	5600
	4200	8000	7700	6500	8000	7500	6300	8500	7000	5600	8300	6800	5500
	4600	8000	7600	6400	8000	7400	6200	8200	6800	5600	8000	6600	5500
	5500	8000	7200	6000	8000	7000	5800	7700	6400	5300	7500	6200	5100
DUPLEX UND TRIPLEX	3690	8000	7700	6500	8000	7500	6300	8100	6700	5500	7900	6500	5300
	5100	8000	7100	6050	8000	6900	5850	7300	6100	5100	7100	5900	4900
	5250	8000	7000	5950	8000	6800	5750	7150	6000	5000	6950	5800	4800
	5500	8000	6850	5800	7800	6650	5600	7000	5850	4850	6800	5650	4650
	5700	8000	6750	5700	7800	6550	5500	6800	5700	4700	6600	5500	4500

HUBGERÜSTTYP	Max. Gabelhöhe mm	FB100N(H)					
		Seitenschieber			Seitenversatz-Zinkenverstellung		
		Tragkraft (kg) @ Lastschwerpunkt (mm)					
		600	900	1200	600	900	1200
SIMPLEX	3400	10000	7450	5600	9800	7450	5600
	3800	9700	7450	5600	9500	7450	5600
	4200	9400	7450	5600	9200	7450	5600
	4500	9200	7450	5600	9000	7400	5600
	5500	8700	7200	5600	8500	7000	5600
DUPLEX UND TRIPLEX	3730	8900	7400	5600	8700	7200	5600
	5100	8000	6700	5600	7800	6500	5500
	5300	7750	6550	5600	7550	6350	5400
	5500	7600	6400	5500	7400	6200	5300
	5700	7500	6300	5400	7300	6100	5200

FB120NH Informationen zum Zeitpunkt der Veröffentlichung nicht verfügbar. Für weitere Einzelheiten wenden Sie sich bitte an Ihren Mitsubishi Vertragshändler.

BATTERIEMASSE		FB60N	FB60NH	FB65N	FB65NH	FB70N	FB70NH	FB80N	FB80NH	FB80N-900	FB80NH-900	FB90N	FB90NH	FB100N	FB100NH	FB120NH
Batteriespannung	V	96	96	96	96	96	96	96	96	96	96	96	96	96	96	96
Kapazität bei 5-stündiger Entladung	Ah	1085	1085	1085	1085	1085	1085	1395	1395	1395	1395	1395	1395	1395	1395	1550
Batteriegewicht, min.	kg	3050	3050	3050	3050	3050	3050	4050	4050	4050	4050	4050	4050	4050	4050	4630
Batteriegewicht, max. *	kg	3350	3350	3350	3350	3350	3350	4300	4300	4300	4300	4300	4300	4300	4300	4700

* einschließlich Batteriecontainer

STANDARDAUSSTATTUNG UND OPTIONEN

FB60-120N(H) Serie

ELEKTRO-GEGENGEWICHTSSTAPLER

● = Serienmäßig
● = (Option)

	FB60N	FB60NH	FB65N	FB65NH	FB70N	FB70NH	FB80N	FB80NH	FB80N-900	FB80NH-900	FB90N	FB90NH	FB100N	FB100NH	FB120NH
ALLGEMEINES															
4-Rad-Fahrgestell, 96 Volt	●	●	●	●	●	●	●	●	●	●	●	●	●	●	●
Niedriges Lastschutzgitter für Arbeiten in Containern	○	○	○	○	○	○	○	○	○	○	○	○	○	○	○
Mit Taste voreinstellbarer Spar- oder Hochleistungsmodus (ECO / PRO)	○	○	○	○	○	○	○	○	○	○	○	○	○	○	○
Variable Hydraulik-Geschwindigkeitsregelungsfunktionen	●	●	●	●	●	●	●	●	●	●	●	●	●	●	●
Intelligentes Kurvenkontrollsystem	●	●	●	●	●	●	●	●	●	●	●	●	●	●	●
Sicherheitsgurt mit Sensoren	●	●	●	●	●	●	●	●	●	●	●	●	●	●	●
CE -Typenschilder - Sprachkennzeichnungen	●	●	●	●	●	●	●	●	●	●	●	●	●	●	●
Betriebs- und Bedienungsanleitung	●	●	●	●	●	●	●	●	●	●	●	●	●	●	●
ANTRIEB															
Blei-Säure-Batterie	●	●	●	●	●	●	●	●	●	●	●	●	●	●	●
RAHMEN															
Batterietablett	○	○	○	○	○	○	○	○	○	○	○	○	○	○	○
Schneller und einfacher seitlicher Batteriewechsel	●	●	●	●	●	●	●	●	●	●	●	●	●	●	●
BELEUCHTUNG															
LED-Arbeitsscheinwerfer	○	○	○	○	○	○	○	○	○	○	○	○	○	○	○
Bernsteinfarbene Rundumleuchte	○	○	○	○	○	○	○	○	○	○	○	○	○	○	○
Blaue Punkt-Rückleuchte	○	○	○	○	○	○	○	○	○	○	○	○	○	○	○
Blaue Punkt-Rückleuchte, niedrig angeordnet	○	○	○	○	○	○	○	○	○	○	○	○	○	○	○
ELEKTROANLAGE															
Fahrtrichtungswahl vorwärts/rückwärts mit Doppelpedalsystem	○	○	○	○	○	○	○	○	○	○	○	○	○	○	○
Fahrtrichtungshebel in der Lenksäule (vorwärts-neutral-rückwärts)	○	○	○	○	○	○	○	○	○	○	○	○	○	○	○
Beleuchtungssatz für Straßenfahrt	○	○	○	○	○	○	○	○	○	○	○	○	○	○	○
PIN-Code-Zugang mit Startschalter	○	○	○	○	○	○	○	○	○	○	○	○	○	○	○
Lastgewichtsanzeige	○	○	○	○	○	○	○	○	○	○	○	○	○	○	○
FAHRERKABINE															
Klimaanlage	○	○	○	○	○	○	○	○	○	○	○	○	○	○	○
Heizung	○	○	○	○	○	○	○	○	○	○	○	○	○	○	○
Multifunktionales interaktives Vollfarb-Display	●	●	●	●	●	●	●	●	●	●	●	●	●	●	●
Rückfahrkamera	●	●	●	●	●	●	●	●	●	●	●	●	●	●	●
Verstellbare Lenksäule	●	●	●	●	●	●	●	●	●	●	●	●	●	●	●
Armlehne mit Fingertip-Steuerung	○	●	○	●	○	●	○	●	○	○	○	●	○	●	●
Manuelle Steuerhebel	●	-	●	-	●	○	●	-	●	-	●	-	●	-	-
Vollgefederter Grammer-Vinylsitz MSG85	●	●	●	●	●	●	●	●	●	●	●	●	●	●	●
ZUBEHÖR															
Rückspiegel	○	○	○	○	○	○	○	○	○	○	○	○	○	○	○
Außenspiegel	○	○	○	○	○	○	○	○	○	○	○	○	○	○	○
Zusätzliche Kamera	○	○	○	○	○	○	○	○	○	○	○	○	○	○	○

Niedriges Lastschutzgitter für Arbeiten in Containern

LED-Arbeitsscheinwerfer

Multifunktionales interaktives Vollfarb-Display

Windschutzscheibe und Dach mit Wisch-/Waschanlage

Durch fortlaufende Verbesserung des Produkts können sich diese technischen Daten ändern

STANDARDAUSSTATTUNG UND OPTIONEN

FB60-120N(H) Serie

ELEKTRO-GEGENGEWICHTSSTAPLER

● = Serienmäßig
● = Option

	FB60N	FB60NH	FB65N	FB65NH	FB70N	FB70NH	FB80N	FB80NH	FB80N-900	FB80NH-900	FB90N	FB90NH	FB100N	FB100NH	FB120NH
KABINE															
Standardschutzdach	●	●	●	●	●	●	●	●	●	●	●	●	●	●	●
Windschutzscheibe und Dach mit Wisch-/Waschanlage	●	●	●	●	●	●	●	●	●	●	●	●	●	●	●
Niedrige Windschutzscheibe und Dach mit Wisch-/Waschanlage	●	●	●	●	●	●	●	●	●	●	●	●	●	●	●
Heizbare Frontscheibe	●	●	●	●	●	●	●	●	●	●	●	●	●	●	●
Heizbare Heckscheibe	●	●	●	●	●	●	●	●	●	●	●	●	●	●	●
Klimaanlage	●	●	●	●	●	●	●	●	●	●	●	●	●	●	●
Plexiglasdach	●	●	●	●	●	●	●	●	●	●	●	●	●	●	●
PVC-Türen	●	●	●	●	●	●	●	●	●	●	●	●	●	●	●
VOLLKABINE	●	●	●	●	●	●	●	●	●	●	●	●	●	●	●
AUSSEN															
Spezialfarbe (RAL) für Rahmen und Gegengewicht	●	●	●	●	●	●	●	●	●	●	●	●	●	●	●
GABELN UND GABELTRÄGER															
Verschiedene Gabellängen (1200 - 2400mm)	●	●	●	●	●	●	●	●	●	●	●	●	●	●	●
LASTSCHUTZGITTER															
Integrierter Seitenschieber	●	●	●	●	●	●	●	●	●	●	●	●	●	●	●
Gabelpositionierer+ integrierter Seitenschieber	●	●	●	●	●	●	●	●	●	●	●	●	●	●	●
Gabelträger mit 8 Rollen	●	●	●	●	●	●	●	●	●	●	●	●	●	●	●
HYDRAULIKSYSTEM															
Auf Armlehne montierte Fingertip-Steuerung mit 3-/4-/5-Wege-Ventil	●	●	●	●	●	●	●	●	●	●	●	●	●	●	●
Manuelle Steuerung mit 3-/4-Wege-Ventil	●	●	●	●	●	●	●	●	●	●	●	●	●	●	●
Doppeltwirkende FC 3 v, für Klammerbetrieb	●	●	●	●	●	●	●	●	●	●	●	●	●	●	●
Doppeltwirkende FC 4 v, für Klammerbetrieb	●	●	●	●	●	●	●	●	●	●	●	●	●	●	●
Doppeltwirkende MC 3 v, für Klammerbetrieb	●	●	●	●	●	●	●	●	●	●	●	●	●	●	●
Doppeltwirkende MC 4 v, für Klammerbetrieb	●	●	●	●	●	●	●	●	●	●	●	●	●	●	●
Hydraulikspeicher	●	●	●	●	●	●	●	●	●	●	●	●	●	●	●
3-Wege-Verrohrung	●	●	●	●	●	●	●	●	●	●	●	●	●	●	●
4-Wege-Verrohrung	●	●	●	●	●	●	●	●	●	●	●	●	●	●	●
REIFEN															
SE-Bereifung	●	●	●	●	●	●	●	●	-	-	-	-	-	-	-
Nicht kreidende SE-Bereifung	●	●	●	●	●	●	●	●	-	-	-	-	-	-	-
Zwillings-SE-Bereifung	●	●	●	●	●	●	●	●	●	●	●	●	●	●	●
Nicht kreidende Vollgummi-Reifen	●	●	●	●	●	●	●	●	●	●	●	●	●	●	●
Bandagen-Bereifung	●	●	●	●	●	●	●	●	●	●	●	●	●	●	●
Nicht kreidende Bandagen-Bereifung	●	●	●	●	●	●	●	●	●	●	●	●	●	●	●

WENN ZUVERLÄSSIGKEIT ZÄHLT ...

Wie jedes Produkt, das den Namen Mitsubishi Forklift Trucks trägt, profitieren auch unsere Flurförderzeuge von der großen Erfahrung, den enormen Ressourcen und der Spitzentechnologie eines der größten Unternehmen dieser Welt: Mitsubishi Heavy Industries Group (MHI).

Raumfahrzeuge, Flugzeuge, Kraftwerke und vieles mehr – MHI ist spezialisiert in Bereichen, wo Leistung, Verlässlichkeit und Kompetenz über Erfolg oder Niederlage entscheiden...

Wenn wir Ihnen Qualität, Zuverlässigkeit und Wertbeständigkeit versprechen, können Sie sicher sein, dass wir Ihnen dies auch liefern.

So ist jedes Modell unserer mehrfach ausgezeichneten Gabelstapler und Lagertechnikgeräte mit höchstem Sachverstand konstruiert und ausgestattet – um ohne Unterlass für Sie zu arbeiten. Tag für Tag. Jahr für Jahr. Was auch immer es zu tun gibt. Egal unter welchen Bedingungen.

Und damit dies auch auf Dauer so bleibt, wird unser lokales und handverlesenes Händlernetzwerk, das sich um die Maschinen unserer Kunden kümmert, mit unseren globalen Ressourcen unterstützt.

YOU'LL NEVER WORK ALONE

Als Ihr autorisierter lokaler Händler sind wir dafür da, dass Ihre Maschinen immer einsatzbereit sind. Wir besitzen große Erfahrung, umfangreiches technisches Wissen und die Verpflichtung, uns intensiv um unsere Kunden zu kümmern.

Wir sind Ihre lokalen Experten, unterstützt durch die gesamte Bandbreite der Mitsubishi Forklift Trucks Organisation.

Egal, wo Ihr Unternehmen sich befindet, wir sind immer in der Nähe – bereit all Ihre Anforderungen zu erfüllen.

Erfahren Sie mehr darüber, wie Mitsubishi und das Team der lokalen Händler Ihnen helfen können. Besuchen Sie unsere Homepage: www.mitforklift.com

Leistungsbeschreibungen unterliegen Veränderungen, abhängig von den Produktionsnormen und Toleranzen, der Fahrzeugbeschaffenheit, den Reifentypen, den Böden und Oberflächenzuständen, den Anwendungen und der Arbeitsumgebung. Flurförderzeuge können mit Sonderausstattungen gezeigt werden.

QUALITÄT | ZUVERLÄSSIGKEIT | VALUE FOR MONEY

info@mitforklift.com

CGSM2387 (10/23)
© 2024 MLE B.V. (Registrierungsnr. 33274459). Alle Rechte vorbehalten.

Mitsubishi Logisnext Europe B.V.
Hefbrugweg 77, 1332 AM Almere
Niederlande
Tel: +31 (0)36 5494 411

MITSUBISHI FORKLIFT BRIEFING
mft2.eu/fb

App Store
Google Play
mft2.eu/apps

YouTube
mft2.eu/youtube

mft2.eu/facebook

MITSUBISHI FORKLIFT TRUCKS