carer
Electric Forklift Trucks

Z SERIES

Tragfähigkeit 8.000 kg / Lastschwerpunkt 900 mm
Tragfähigkeit 9.000 kg / Lastschwerpunkt 600 mm
Tragfähigkeit 10.000 kg / Lastschwerpunkt 600 mm
Spannung 96 V
Hohe Leistungsfähigkeit
lange Batteriestandzeit
extrem kompakt mit sehr geringem Wenderadius
hohe Sitzposition

Z 80/900 H²
Z 90 H²
Z 100 H²

ALLGEMEINE MERKMALE

rev. 0

- **Tragfähigkeit / Lastschwerpunkt:**
  8.000 kg / 900 mm
  9.000 kg / 600 mm
  10.000 kg / 600 mm
- **Spannung: 96 V**
- **Bereifung: Superelastik-Zwillingsbereifung**
- **Motors: AC**
- **Bremsen: Elektrisch**
- **Fahrgeschwindigkeit: 15 km/h**
- **Hubgeschwindigkeit: 0.44 m/s**
- **Batterie 96 V – Maximalkapazität: 1500 Ah**

- **Multifunktionsdisplay (AMD)**
- **Obenliegende Neigezylinder**
- **2 AC Antriebsmotoren**
- **Automatische Geschwindigkeitsreduktion bei Kurvenfahrt**

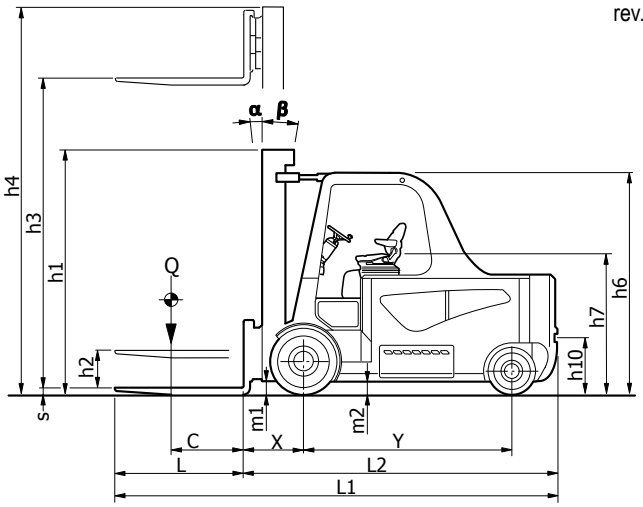

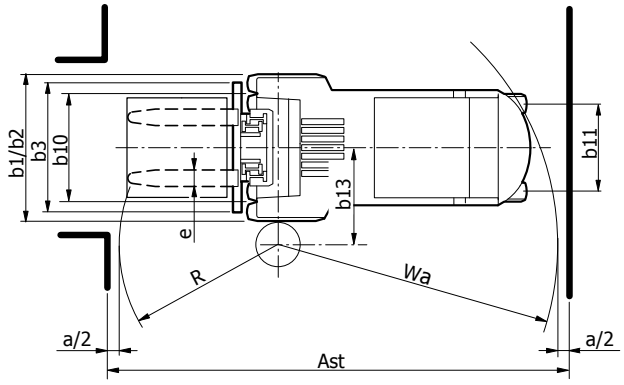

DIE CARER VORTEILE

Der Fahrerplatz ist geräumig und breit. Die Bedienelemente wurden nach ergonomischen Gesichtspunkten angeordnet. Die Lenksäule ist in Höhe und Neigung individuell verstellbar. Der bequeme, gefederte Sitz lässt

sich in jede Richtung einstellen und an das individuelle Gewicht des Fahrers anpassen.
Ein großer Griff und zwei breite Trittstufen erleichtern das bequeme und sichere Einsteigen.
Die hohe Sitzposition bietet eine exzellente Sicht in alle Richtungen.
Die Elektronik befindet sich geschützt
im hinteren Teil des Staplers und ist für Wartungsarbeiten leicht zugänglich. Die zwei effizienten Antriebsmotoren bieten perfekte Beschleunigung, Feinfühligkeit und Sparsamkeit. Die elektronische AC-Steuerung ermöglicht extrem leises Arbeiten und einen hervorragenden Wirkungsgrad der Motoren. Diese wurden für hohe Beanspruchung entwickelt und konstruiert. Das elektronische Bremssystem, das direkt an den beiden vorderen Fahrmotoren montiert
ist, garantiert eine außergewöhnliche Effizienz und Zuverlässigkeit bei Minimalem Energieverbrauch.
Darüber hinaus verfügt die elektrische Bremse über drei Stufen der Energierückgewinnung: Durch Bremsen, Loslassen des Gaspedals oder durch Fahrtrichtungsumkehr.
Die obenliegenden Neigezylinder bieten extrem große Stabilität und reduzieren Verwindungen des Hubgerüsts. So können auch in großen Hubhöhen Güter sicher bewegt werden.

Z 80/900 H²
Z 90 H²
Z 100 H²

carer
Electric Forklift Trucks

KENNMERKEN	1.1	Hersteller (Kurzbezeichnung)			C.A.R.E.R. Srl		
	1.2	Typenbezeichnung des Herstellers			Z 80/900 H²	Z 90 H²	Z 100 H²
	1.3	Antrieb			elektro	elektro	elektro
	1.4	Bedienung			sitz	sitz	sitz
	1.5	Tragfähigkeit: Nominal Hublast	Q	(t)	8	9	10
	1.6	Lastschwerpunkt	C	(mm)	900	600	600
	1.8	Lastabstand: von Mitte Vorderachse	X	(mm)	680 (1) (2)	710 (1) (2)	760 (1) (2)
	1.9	Radstand	Y	(mm)	2500	2500	2500
GEWICHT	2.1	Eigengewicht: einsschl. Batterie		(kg)	14100	14150	14580
	2.2	Achslast: mit Hublast, vorn / hinten (Mast senkrecht)		(kg)	20190 / 1910	20820 / 2330	22620 / 1960
	2.3	Achslast: ohne Hublast, vorn / hinten (Mast senkrecht)		(kg)	7130 / 6970	7100 / 7050	7180 / 7400
RAEDER / REIFEN	3.1	Bereifung			SEG	SEG	SEG
	3.2	Reifengröße, vorn			8.25-15	300-15	300-15
	3.3	Reifengröße, hinten			315X45-12	315X45-12	315X45-12
	3.5	Räder (x-angetrieben): Anzahl vorn/hinten			4X/2	4X/2	4X/2
	3.6	Spurweite: mitte Reifen, vorne	b10	(mm)	1410	1486	1486
	3.7	Spurweite: mitte Reifen, hinten	b11	(mm)	1200	1200	1200
ABMESSUNGEN	4.1	Neigung Hubgerüst vor / zurück	α/β	(°)	7/6 (2)	7/6 (2)	7/6 (2)
	4.2	Höhe Hubgeüst eingefahren	h1	(mm)	2880	2920	2950
	4.3	Freihub	h2	(mm)	0	0	0
	4.4	Hubhöhe	h3	(mm)	3400	3400	3400
	4.5	Höhe Hubgeüst ausgefahren	h4	(mm)	4780	5050	4850
	4.7	Höhe über Schutzdach	h6	(mm)	2650	2650	2650
	4.8	Sitzhöhe	h7	(mm)	1635	1635	1635
	4.12	Kupplungshöhe	h10	(mm)	680	680	680
	4.19	Gesamtlänge	L1	(mm)	5580	5010	5060
	4.20	Länge einschl. Gabelrücken	L2	(mm)	3780	3810	3860
	4.21	Gesamtbreite	b1/b2	(mm)	1850	2020	2020
	4.22	Gabelzinkenmaße	ExSxL	(mm)	200x70x1800	200x60x1200	200x60x1200
	4.23	Klasse FEM 2328/30, cl. FEM / A,B			4A	5A	5A
	4.24	Gabelträgerbreite	b3	(mm)	1800	1800	1800
	4.31	Bodenfreiheit mit Last unter Hubgerüst	m1	(mm)	170	170	170
	4.32	Bodenfreiheit Mitte Radstand	m2	(mm)	110	110	110
	4.33	Arbeitsgangbreite bei Palette 1000x1200	Ast	(mm)	5165	5200	5250
	4.34	Arbeitsgangbreite bei Palette 800 x 1200	Ast	(mm)	5365	5400	5450
	4.35	Wenderadius	Wa	(mm)	3285	3285	3285
	4.36	Kleinster Drehpunktabstand	b13	(mm)	1100	1135	1135
LEISTUNGSDATEN	5.1	Fahrgeschwindigkeit mit / ohne Last		(km/h)	14 / 15	14 / 15	14 / 15
	5.2	Hubgeschwindigkeit mit / ohne Last		(m/s)	0.3 / 0.44	0.28 / 0.4	0.25 / 0.37
	5.3	Senkgeschwindigkeit mit / ohne Last		(m/s)	0.5 / 0.4	0.47 / 0.39	0.45 / 0.38
	5.5	Zugkraft mit/ohne Last (60 Minuten)		(N)	6400 / 7200	6100 / 6850	5800 / 6500
	5.6	Max. Zugkraft: mit / ohne Hublast (5 Minuten)		(N)	15900 / 16700	15150 / 15900	14400 / 15100
	5.7	Steigfähigkeit: mit / ohne Hublast (30 Minuten)		(%)	5 / 9.5	4.7 / 9	4.5 / 8.5
	5.8	Max. Steigfähigkeit: mit / ohne Hublast (5 Minuten)		(%)	8 / 13.5	7.7 / 12.7	7.4 / 12
	5.9	Beschleunigungszeit: mit/ohne Hublast (Strecke 10 m)		(s)	6.2 / 5.8	5.8 / 5.4	5.5 / 5
	5.10	Betriebsbremse			hydr. / elektrisch	hydr. / elektrisch	hydr. / elektrisch
MOTOREN / BATT.	6.1	Elektro- Fahrmotor, Leistung (S2 60 min)		(kW)	2x15	2x15	2x15
	6.2	Elektro- Hubmotor, Leistung (S2 60 min)		(kW)	45	45	45
	6.4	Batteriespannung	U	(V)	96	96	96
	6.4.1	Batterie: Kapazität bei 5 stündl. Entladung	K5	(Ah)	1380 / 1500	1380 / 1500	1380 / 1500
	6.5	Batteriegewicht (min.)		(kg)	4000 / 4300	4000 / 4300	4000 / 4300
DIVERSEN	8.1	Art der Fahrsteuerung			inverter	inverter	inverter
	8.2	Arbeitsdruck: für Anbaugeräte		(bar)	160	160	160
	8.4	Schalldruckpegel nach EN 12 053, Fahrerohr		(dBA)	-	-	-

VDI 2198

Rev0 22/07/19

(1) Mit integriertem Seitenschieber. (2) Abhängig vom Hubgerüsttyp.

Reifen Legende: SE Superelastik - SEGEM Superelastik-Zwillingsbereifung - C Cushion - L Luftreifen - VLK Vulkollan: Für nichtkreidende Reifen oder ölresistente Bereifung kontaktieren sie bitte Carer.

Die Leistungsdaten beziehen sich auf einen Gabelstapler in einwandfreiem Zustand mit einem Batteriegewicht entsprechend 6.5.

Entsprechende der VDI Richtlinie 2198 beziehen sich die Angaben dieses Datenblatts ausschließlich auf eine Standardmaschine. Andere als die Standardbereifung, abweichende Hubgerüste, optionales Zubehör etc. können zu Abweichungen der Werte führen. C.A.R.E.R. Produkte und Spezifikationen können ohne vorherige Ankündigung geändert werden.

www.mekko.ch

carer
Electric Forklift Trucks

C.A.R.E.R. Srl
via Copernico 13
48033 Cotignola (RA) Italy

phone +39 0545 1938010
fax +39 0545 908070

www carerforklift.com
info@carerforklift.com

follow us on in