MOVE THE WORLD FORWARD MITSUBISHI HEAVY INDUSTRIES GROUP

AXiA EX

SBS16-20N2(I) Serie

HOCHHUBWAGEN MIT FAHRERSITZ

1,6 – 2,0 Tonnen

ENORME LEISTUNG KOMPAKTE EINHEIT

Der AXiA EX Hochhubwagen mit Fahrersitz ist eine flexible und kosteneffiziente Wahl für das Stapeln und den internen Transport in der Lagerhaltung, in der Fertigung und überall dort, wo an Platz, aber nicht an Produktivität gespart werden soll. Meistens kommen dort Hochhubwagen mit Fahrerstandplattform zum Einsatz. Diese benötigen eine Arbeitsgangbreite (AST) von 2,8 m und bieten Hubhöhen bis zu 5,4 m. Der AXiA EX mit Fahrersitz benötigt nur 2,5 m Gangbreite und kann bis zu 7 m heben. Der Vergleich beweist eindeutig, dass mit einem Fahrersitz-Hochhubwagen der Lagerraum besser genutzt werden kann. Viele Unternehmen setzen für das Ein- und Auslagern Schubmaststapler ein, die dafür oft überdimensioniert sind. Hier ist der AXiA-Sitzstapler eine hervorragende und kostengünstigere Alternative.

PRODUKTDATENBLATT

SBS16N2
SBS16N2I
SBS20N2
SBS20N2I

WENN ZUVERLÄSSIGKEIT ZÄHLT...

MITSUBISHI FORKLIFT TRUCKS

AXiA EX

SBS16-20N2(I) Serie

HOCHHUBWAGEN MIT FAHRERSITZ

1,6 – 2,0 Tonnen

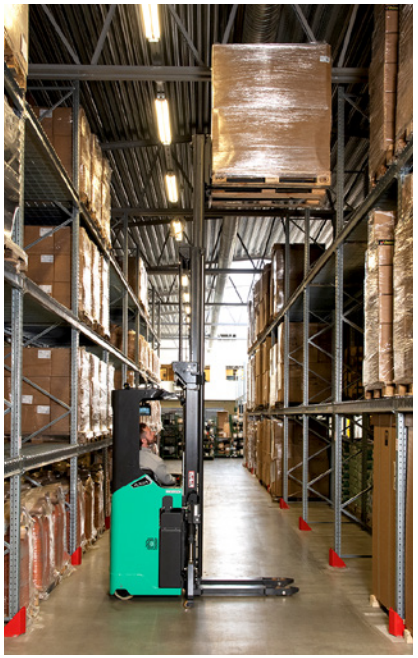

BREMSEN

- **Hocheffizientes regeneratives Bremsen**
  Dies ermöglicht eine absolute Kontrolle und verringert den Bremsenverschleiß.

ANTRIEB

- **Kräftiger AC-Motor**
  Hohes Drehmoment für mehr Effizienz. Keine Kohlebürsten bedeuten geringeren Wartungsbedarf.
- **Intelligent Cornering System**
  Der Stapler erkennt den Winkel einer Kurve und reduziert die Geschwindigkeit frühzeitig für maximale Stabilität und präzise, positive Kurvenlage.
- **Automatische Geschwindigkeitsreduzierung**
  Die Fahrgeschwindigkeit wird automatisch begrenzt, wenn die Gabeln über 1,7 m angehoben werden, um größere Tragfähigkeiten oberhalb dieser Höhe zu ermöglichen.
- **Hohe Fahrgeschwindigkeiten**
  Gesteigerte Produktivität durch eine optionale Höchstgeschwindigkeit von bis zu 12 km/h.

ELEKTRO- UND STEUERUNGSTECHNIK

- **Eingebaute Li-Ionen Batterie**
  Schnelles Aufladen – wann immer nötig – macht zusätzliche Batterien überflüssig und ermöglicht einen 24/7 Betrieb (nur bei Junior-Chassis).
- **Komfortables Aufladen**
  Ein zusätzlicher Batteriestecker an der Außenseite des Hubwagens ermöglicht ein einfaches Aufladen, ohne dass der interne Batteriestecker abgeklemmt werden muss (Blei-Säure-Batterien).
- **Kombisteuerung Hubsystem**
  Fingertip-Steuerung für drehzahlabhängiges Heben und Proportionalventil für das Senken.
- **Verbessertes Stabilitätssystem (ESS)**
  4-Punkt-Fahrwerk für maximale Stabilität. Die Fahrgeschwindigkeit wird reduziert, wenn die Gabeln über 1,7 m angehoben werden, und die Beschleunigung wird reduziert, wenn der Lenkwinkel 45 Grad überschreitet.

GABELN UND MAST

- **Verjüngte und abgewinkelte Gabelspitzen**
  Die Aufnahme von Paletten ist einfacher, schneller und sicherer.
- **Niveauregulierungs-system**
  Erkennt automatisch die Absicht des Fahrers und stoppt selbständig, wenn sich die Gabeln genau auf der richtigen Höhe befinden. (Option)
- **Laser-Positionierungshilfe**
  Durch Ausrichten des roten Lasers mit der Regalmarkierung kann der Fahrer sicherstellen, dass die Gabeln immer mittig in der gewünschten Position stehen. (Option)
- **Initialhub**
  Kann als Doppelstockstapler verwendet werden. (Option nur für (i) Modelle)

RAHMEN UND CHASSIS

- **Robustes Chassis**
  Gebaut für intensive Einsätze, mit großer Robustheit und hoher Resttragfähigkeit. Konstruiert, um den Bediener noch besser zu schützen.
- **Starke Batterieverriegelung**
  Einfach und sicher. Die Batterieverriegelung kann nur entriegelt werden, wenn der Batteriestecker abgezogen ist. Der Batteriestecker kann nur wieder eingesteckt werden, wenn die Batterie verriegelt ist.
- **Ausgezeichnete Bodenfreiheit**
  Einfache und sichere Handhabung auf Ladedocks und Rampen.
- **RapidAccess-Funktionen**
  Ermöglichen einen schnellen und einfachen Zugang zu allen Service- und Wartungspunkten.
- **Wasserdichte Verkabelung und Steckverbindungen**
  Abgedichtetes Gehäuse verhindert Systemausfälle und Korrosion durch Wasser und Staub.
- **Fahrerschutzdachsäulen**
  Schutz für den Bediener bei gleichzeitig hervorragender Sicht.

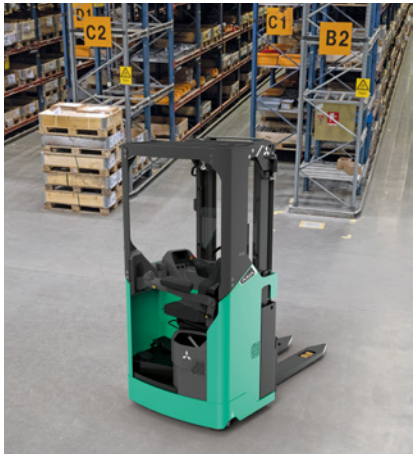

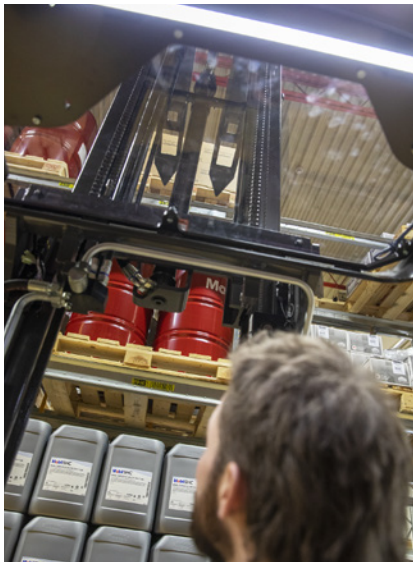

Für weitere Informationen über AXiA EX besuchen Sie bitte unsere Website

mft2.eu/axiaexsbs-de

Ständige Weiterentwicklungen können zu Änderungen dieser Angaben führen.

AXiA EX

SBS16-20N2(I) Serie

HOCHHUBWAGEN MIT FAHRERSITZ

1,6 – 2,0 Tonnen

HYDRAULIK

- **Sanftes, schnelles Heben und Senken**
  Hohes Maß an Kontrolle und Produktivität. Ein geringer Geräuschpegel vermindert die Ermüdung des Fahrers besonders in langen Schichten.
- **Mastdämpfung**
  Weiche und nahtlose Übergänge in den Maststufen sorgen für geringe Geräusche und Vibrationen beim Heben und Senken.

KABINE UND BEDIENELEMENTE

- **Bequemer Sitz**
  Der Sitz ist einstellbar, so dass der Fahrer seine ideale Sitzposition finden kann und bei langen Schichten weniger ermüdet.
- **Viel Stauraum**
  Platz für die wichtigsten Dinge an Bord: Klemmbrett, Mobiltelefon, Trinkflasche und Stift sind leicht zu erreichen.
- **Extrem niedrige Einstiegshöhe**
  Die Bediener bleiben dank des einfachen Auf- und Absteigens während der gesamten Schicht produktiv
- **Fahrtrichtungsschalter am Griff**
  Als Alternative für Fahrer, die die Steuerung mit der Hand der Richtungssteuerung über ein Pedal vorziehen. Serienmäßig in der Kühlhausausführung oder bei 360-Grad-Lenkung. (Option)
- **Temperaturgesteuerte Ventilatoren**
  Geringe Geräuschentwicklung für eine angenehmere Arbeitsumgebung.
- **Höhenverstellbarer Boden**
  Anpassungsfähigere Arbeitsposition für unterschiedliche Fahrergrößen.

LENKUNG

- **Mini-Lenkrad mit frei beweglicher Armlehne**
  Die einzigartige Steuerungseinheit ist vollständig ergonomisch einstellbar und bringt den Fahrer in eine entspannte und natürliche Fahrposition. Dies reduziert die Belastung von Armen und Schultern und verringert das Risiko von RSI.
- **360-Grad-Lenkung**
  Der Fahrer muss den Stapler beim Wenden nicht abbremsen – das spart Sekunden bei jeder Drehung.
- **Dynamische Servolenkung**
  Sanfte und präzise Steuerung bei minimalem Kraftaufwand für besten Komfort und Stabilität auch bei Höchstgeschwindigkeiten.

Für weitere Informationen über AXiA EX besuchen Sie bitte unsere Website

mft2.eu/axiaexsbs-de

AXIA EX

OPTIONALE LI-ION-BATTERIESYSTEME

MACHEN IHREN GABELSTAPLER NOCH STÄRKER

Blei-Säure-Batterien sind seit langem – in der Praxis erprobt und bewährt – die erste Wahl für Elektrostapler. Aufgrund der langen Ladezeiten, der anspruchsvollen Wartungsanforderungen, der Notwendigkeit zusätzlicher Wechselbatterien und des hohen Risikos einer Fehlbedienung stellt der tägliche Betrieb oft eine Herausforderung dar.

Zum Glück gibt es jetzt ein neues Batteriesystem: Li-Ion von Mitsubishi Forklift Trucks.

Unser leistungsstarkes Li-Ion-Batteriesystem wird allen Anforderungen Ihres Unternehmens gerecht – auch im Mehrschichtbetrieb (24/7) – ohne dass Sie Wechselbatterien vorhalten müssen. Es ist bis zu 30 % effizienter als vergleichbare Blei-Säure-Batterien. Zusätzlich arbeitet es dank seines extrem wartungsarmen Designs, das Zellschäden verhindert, praktisch fehlerfrei.

- **Ohne Gasemissionen**
  Keine Belüftung erforderlich.
- **Außergewöhnlich hohe Batterieleistung und Schnellladung**
  Modernste Technik bietet eine bis zu 30 % höhere Energieeffizienz als Blei-Säure-Batterien.
- **Wartungsfreie Konstruktion**
  Tägliche Kontrollen und das Nachfüllen von Wasser sind nicht erforderlich. Dadurch verringert sich das Risiko, dass der Bediener die Zellen beschädigt und dadurch ihre Lebensdauer verkürzt. Eine volle Ladung je Woche genügt, um den Zellausgleich zu aktivieren.
- **Wechselbatterien und ein extra Raum zum Laden der Batterien sind nicht mehr nötig**
  So sparen Sie im Mehrschichtbetrieb sowohl Platz als auch Kosten und erhöhen die Rentabilität.
- **Schnell-Ladefähigkeit**
  Sie müssen Ihre Batterie nur 15 Minuten aufladen, um Ihren Stapler noch ein paar weitere Stunden im Einsatz zu halten. 1 bis 2 Stunden sind ausreichend, um eine entladene Batterie wieder voll aufzuladen.
- **Höhere Dauerspannung**
  Dies führt zu gleichmäßigeren Hub- und Fahrleistungen, was sich besonders gegen Schichtende positiv bemerkbar macht.
- **Umfangreiche Sicherheitsfunktionen**
  Dazu gehören ein Schaltkreisschutz, ein Tiefentladungs- und Überladungsschutz sowie eine Temperatur- und Spannungsüberwachung der einzelnen Zellen.
- **Leistungsüberwachung während des Einsatzes**
  Das systemintegrierte Überwachungssystem verfügt über ein leicht ablesbares Display.
- **Große Auswahl an Batterie- und Ladegerätekapazitäten**
  Die Stromversorgung kann exakt auf die Anforderungen von speziellen Anwendungen abgestimmt werden.

Emissionsfreie Li-Ionen-Batterien sind ideal für sensible Umgebungen mit hohen Hygienestandards, beispielsweise in der Lebensmittel- und Verpackungsindustrie.

Vollständig integrierte Li-Ion-Batterie

Verfügt über eine hochentwickelte CANbus-Kommunikation und eine automatische EIN-AUS-Synchronisation zwischen Batterie und Fahrzeug. Batteriezustand, Benachrichtigungen und Warnhinweise sind über das Display des Staplers ablesbar und informieren den Fahrer klar und einfach über alles Wichtige.

Weitere Informationen zu Li-Ion finden Sie auf unserer Website

mft2.eu/lion-de

Lithium-Ionen-Batterien sind in ausgewählten Regionen als Option erhältlich.
Ständige Weiterentwicklungen können zu Änderungen dieser Angaben führen.

VDI – LEISTUNGEN & ABMESSUNGEN

	KENNZEICHEN				
1.1	Hersteller			Mitsubishi Forklift Trucks	Mitsubishi Forklift Trucks
1.2	Typenbezeichnung des Herstellers			SBS16N2	SBS20N2
1.3	Antrieb			Batterie	Batterie
1.4	Bedienung			Sit-on	Sit-on
1.5	Tragfähigkeit	Q	kg	1600	2000
1.6	Lastschwerpunktabstand	c	mm	600	600
1.8	Lastabstand von Mitte Vorderachse	x	mm	800	800
1.9	Radabstand	y	mm	1616 [1]	1665 [1]
	GEWICHT				
2.1b	Eigengewicht ohne Last & mit maximalem Batteriegewicht		kg	1866	2127
2.2	Achslast mit Last & maximalem Batteriegewicht, Fahr-/Lastseite		kg	1466 / 2000	1690 / 2438
2.3	Achslast ohne Last & mit maximalem Batteriegewicht, Fahr-/Lastseite		kg	1306 / 560	1490 / 638
	RÄDER, FAHRWERK				
3.1	Reifen: PT=Power Thane, Vul=Vulkollan, P=Polyurethane, N=Nylon, G=Gummi Hinter/Vorderachse			Vul / Vul	Vul / Vul
3.2	Radabmessung, Fahrseite		mm	250 × 105	250 × 105
3.3	Radabmessung, Lastseite	ø	mm	85 × 70	85 × 70
3.4	Zusatzräder Abmessungen (Durchmesser x Breite)		mm	150 × 55	150 × 55
3.5	Anzahl der Räder, Last-/Fahrseite (x=angetrieben)			1 × + 2 / 4	1 × + 2/ 4
3.6	Spurweite (Radmittelpunkt), Fahrseite	b10	mm	706	706
3.7	Spurweite (Radmittelpunkt), Lastseite	b11	mm	402	392
	ABMESSUNGEN				
4.2a	Höhe mit eingefahrenem Hubgerüst	h1	mm	siehe Tabellen	siehe Tabellen
4.2b	Höhe	h1	mm	siehe Tabellen	siehe Tabellen
4.3	Freihub	h2	mm	siehe Tabellen	siehe Tabellen
4.4	Hubhöhe	h3	mm	siehe Tabellen	siehe Tabellen
4.5	Höhe, Hubgerüst ausgefahren	h4	mm	siehe Tabellen	siehe Tabellen
4.6	Initialhub	h5	mm	-	-
4.7	Höhe Fahrerschutzdach	h6	mm	2110	2110
4.8	Sitzhöhe/Standhöhe	h7	mm	966	966
4.10	Höhe der Radarme	h8	mm	80	83
4.15	Gabelhöhe, vollständig abgesenkt	h13	mm	87	90
4.19	Gesamtlänge	l1	mm	2189 [1]	2238 [1]
4.20	Länge einschließlich Gabelrücken	l2	mm	1019 [1]	1068 [1]
4.21	Gesamtbreite	b1/b2	mm	1010	1010
4.22	Gabelzinkenmaße (Dicke/Breite/Länge)	s/e/l	mm	70 / 180 / 1170	70 / 195 / 1170
4.25	Gabelaußenabstand (min./max.)	b5	mm	570	570
4.32	Bodenfreiheit Mitte Radstand (Gabeln gesenkt)	m2	mm	25	23
4.34a	Arbeitsgangbreite (AST) mit Palette 800 x 1200 mm längs	Ast	mm	2584 [2]	2632 [2]
4.34b	Arbeitsgangbreite (AST3) mit Palette 800 x 1200 mm längs	Ast3	mm	2419	2466
4.35	Wenderadius	Wa	mm	1819 [2]	1866 [2]
	LEISTUNGEN				
5.1	Fahrgeschwindigkeit (mit/ohne Last)		km/h	10 / 10	9 / 9
5.2	Hubgeschwindigkeit (mit/ohne Last)		m/s	0.16 / 0.32	0.12 / 0.22
5.3	Senkgeschwindigkeit (mit/ohne Last)		m/s	0.44 / 0.41	0.33 / 0.30
5.8	Maximale Steigfähigkeit (mit/ohne Last)		%	6.7 / 6.7	5.9 / 5.9
5.10	Betriebsbremse (mechanisch / hydraulisch / elektrisch / pneumatisch)			Elektrik	Elektrik
	E-MOTOR				
6.1	Fahrmotor, Leistung (60 min.)		kW	2.7	2.7
6.2	Hubmotor, Leistung (15%)		kW	4.0	4.0
6.4	Batteriespannung, Nennkapazität nach 5 Std. Entladung		V/Ah	24 / 375 - 775	24 / 375 - 775
6.5	Batteriegewicht		kg	305 - 620	305 - 620
	SONSTIGES				
8.1	Art der Fahrsteuerung			AC	AC

1) Bei SN/BC775 + 104 mm
2) Abmessungen variieren je nach Batterietrog und Hubgerüst.
Arbeitsgangbreiten sind in der Tabelle auf Seite 7 verfügbar.

AXIA EX

SBS16-20N2 Serie

HOCHHUBWAGEN MIT FAHRERSITZ

1,6 – 2,0 Tonnen

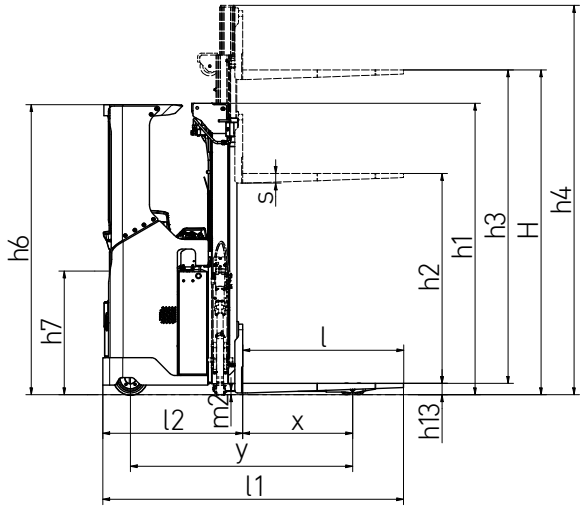

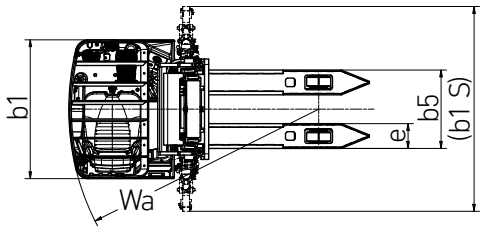

Ast = Arbeitsgangbreite
Ast3 = Arbeitsgangbreite (b12 <1000 mm)
Ast = Wa + $\sqrt{(l6 - x)^2 + (b12 / 2)^2}$ + a
Ast3 = Wa + l6 -x +a

Wa = Wenderadius
l6 = Palettenlänge
x = Lastabstand von Mitte Vorderachse
b12 = Palettenbreite
a = Sicherheitsabstand = 2 x 100 mm

VDI – LEISTUNGEN & ABMESSUNGEN

	KENNZEICHEN				
1.1	Hersteller			Mitsubishi Forklift Trucks	Mitsubishi Forklift Trucks
1.2	Typenbezeichnung des Herstellers			SBS16N2I	SBS20N2I
1.3	Antrieb			Batterie	Batterie
1.4	Bedienung			Sit-on	Sit-on
1.5	Tragfähigkeit	Q	kg	1600	2000
1.6	Lastschwerpunktabstand	c	mm	600	600
1.8	Lastabstand von Mitte Vorderachse	x	mm	800	800
1.9	Radabstand	y	mm	1661 1)	1720 1)
	GEWICHT				
2.1b	Eigengewicht ohne Last & mit maximalem Batteriegewicht		kg	2015	2294
2.2	Achslast mit Last & maximalem Batteriegewicht, Fahr-/Lastseite		kg	1571 / 2045	1806 / 2488
2.3	Achslast ohne Last & mit maximalem Batteriegewicht, Fahr-/Lastseite		kg	1411 / 605	1606 / 688
	RÄDER, FAHRWERK				
3.1	Reifen: PT=Power Thane, Vul=Vulkollan, P=Polyurethane, N=Nylon, G=Gummi Hinter/Vorderachse			Vul / Vul	Vul / Vul
3.2	Radabmessung, Fahrseite		mm	250 × 105	250 × 105
3.3	Radabmessung, Lastseite	ø	mm	85 × 70	85 × 70
3.4	Zusatzräder Abmessungen (Durchmesser x Breite)		mm	150 × 55	150 × 55
3.5	Anzahl der Räder, Last-/Fahrseite (x=angetrieben)			1 × + 2 / 4	1 × + 2/ 4
3.6	Spurweite (Radmittelpunkt), Fahrseite	b10	mm	706	706
3.7	Spurweite (Radmittelpunkt), Lastseite	b11	mm	402	392
	ABMESSUNGEN				
4.2a	Höhe mit eingefahrenem Hubgerüst	h1	mm	siehe Tabellen	siehe Tabellen
4.2b	Höhe	h1	mm	siehe Tabellen	siehe Tabellen
4.3	Freihub	h2	mm	siehe Tabellen	siehe Tabellen
4.4	Hubhöhe	h3	mm	siehe Tabellen	siehe Tabellen
4.5	Höhe, Hubgerüst ausgefahren	h4	mm	siehe Tabellen	siehe Tabellen
4.6	Initialhub	h5	mm	110	110
4.7	Höhe Fahrerschutzdach	h6	mm	2110	2110
4.8	Sitzhöhe/Standhöhe	h7	mm	966	966
4.10	Höhe der Radarme	h8	mm	87	87
4.15	Gabelhöhe, vollständig abgesenkt	h13	mm	93	93
4.19	Gesamtlänge	l1	mm	2233 1)	2293 1)
4.20	Länge einschließlich Gabelrücken	l2	mm	1063 1)	1123 1)
4.21	Gesamtbreite	b1/b2	mm	1010	1010
4.22	Gabelzinkenmaße (Dicke/Breite/Länge)	s/e/l	mm	70 / 180 / 1170	70 / 195 / 1170
4.25	Gabelaußenabstand (min./max.)	b5	mm	570	570
4.32	Bodenfreiheit Mitte Radstand (Gabeln gesenkt)	m2	mm	20	20
4.34a	Arbeitsgangbreite (AST) mit Palette 800 x 1200 mm längs	Ast	mm	2627 2)	2685 2)
4.34b	Arbeitsgangbreite (AST3) mit Palette 800 x 1200 mm längs	Ast3	mm	2461	2520
4.35	Wenderadius	Wa	mm	1861 2)	1920 2)
	LEISTUNGEN				
5.1	Fahrgeschwindigkeit (mit/ohne Last)		km/h	9 / 9	9 / 9
5.2	Hubgeschwindigkeit (mit/ohne Last)		m/s	0.16 / 0.32	0.12 / 0.22
5.3	Senkgeschwindigkeit (mit/ohne Last)		m/s	0.44 / 0.41	0.33 / 0.30
5.8	Maximale Steigfähigkeit (mit/ohne Last)		%	26.6 / 26.6	25.6 / 25.6
5.10	Betriebsbremse (mechanisch / hydraulisch / elektrisch / pneumatisch)			Elektrik	Elektrik
	E-MOTOR				
6.1	Fahrmotor, Leistung (60 min.)		kW	2.7	2.7
6.2	Hubmotor, Leistung (15%)		kW	4.0	4.0
6.4	Batteriespannung, Nennkapazität nach 5 Std. Entladung		V/Ah	24 / 375 - 775	24 / 375 - 775
6.5	Batteriegewicht		kg	305 - 620	305 - 620
	SONSTIGES				
8.1	Art der Fahrsteuerung			AC	AC

1) Bei SN/BC775 + 104 mm
2) Abmessungen variieren je nach Batterietrog und Hubgerüst.
Arbeitsgangbreiten sind in der Tabelle auf Seite 7 verfügbar.

AXIA EX

SBS16-20N2I Serie

HOCHHUBWAGEN MIT FAHRERSITZ

MODELS WITH INITIAL LIFT

1,6 – 2,0 Tonnen

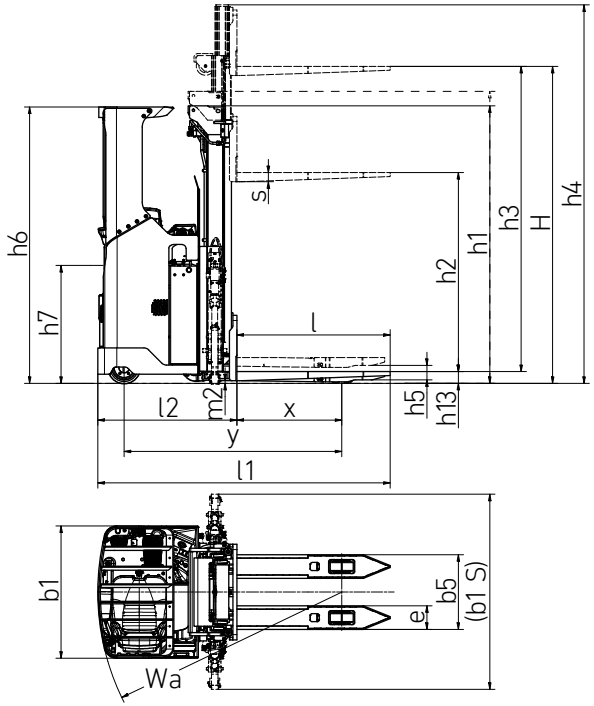

Ast = Arbeitsgangbreite
Ast3 = Arbeitsgangbreite (b12 <1000 mm)
Ast = Wa + $\sqrt{(l6 - x)^2 + (b12 / 2)^2}$ + a
Ast3 = Wa + l6 -x +a

Wa = Wenderadius
l6 = Palettenlänge
x = Lastabstand von Mitte Vorderachse
b12 = Palettenbreite
a = Sicherheitsabstand = 2 x 100 mm

HUBGERÜSTLEISTUNG UND TRAGFÄHIGKEIT

AXIA EX

HOCHHUBWAGEN MIT FAHRERSITZ

SBS16-20N2

MAST TYPE	h3+h13 mm	h1 mm	h4 mm	h2+h13 mm
SBS16N2 / SBS20N2				
DEV	3600	2350	4105	1847
	4200	2650	4705	2147
	4500	2800	5005	2297
TREV	4800	2150	5332	1667
	5400	2350	5932	1867
	5700	2450	6232	1967
	6300	2650	6832	2167
	7000	2883	7532	2400

SBS16-20N2I

MAST TYPE	h3+h13 mm	h1 mm	h4 mm	h2+h13 mm
SBS16N2I / SBS20N2I				
DEV	3600	2355	4112	1853
	4200	2655	4712	2153
	4500	2805	5012	2303
TREV	4800	2155	5339	1673
	5400	2355	5939	1873
	5700	2455	6239	1973
	6300	2655	6839	2173
	7000	2888	7539	2406

DEV = Duplex mit Vollfreihub
TREV = Triplex mit Vollfreihub
h3+h13 = Hubhöhe
h1 = Höhe Hubgerüst eingefahren
h4 = Höhe Hubgerüst eingefahren
h2+h13 = Freihub

AST dimensions, VDI2198 (4.34a)				
BASIC CAPACITY, kg	1600		2000	
CHASSIS / BATTERY CARRIAGE	Junior / BC 465	Senior / BC 775	Junior / BC 465	Senior / BC 775
STANDARD MODEL	2584	2688	2632	2736
INITIAL LIFT MODEL	2627	2731	2685	2789

AST dimensions, Ast3 (4.34b)				
BASIC CAPACITY, kg	1600		2000	
CHASSIS / BATTERY CARRIAGE	Junior / BC 465	Senior / BC 775	Junior / BC 465	Senior / BC 775
STANDARD MODEL	2419	2523	2466	2570
INITIAL LIFT MODEL	2461	2565	2520	2624

Ständige Weiterentwicklungen können zu Änderungen dieser Angaben führen.

STANDARD AUSRÜSTUNG & OPTIONEN

AXIA EX

SBS16-20N2(I) Serie

HOCHHUBWAGEN MIT FAHRERSITZ

1,6 – 2,0 Tonnen

● Standard
● Optionen

	SBS16N2	SBS16N2I	SBS20N2	SBS20N2I
ALLGEMEINES				
Standard-Display mit Betriebsstundenzähler und Batterieanzeige	●	●	●	●
Freigabe per Schlüsselschalter	●	●	●	●
Elektrische Servolenkung	●	●	●	●
Drehzahlgeregelter Hubmotor und Proportionalventil zum Absenken	●	●	●	●
Tandem-Lastenräder Vulkollan	●	●	●	●
Schutzdach	●	●	●	●
Verstellbare Armlehne, rechte Seite	●	●	●	●
Verstellbares Lenkrad, alle Richtungen	●	●	●	●
Ablagefach unter der Armlehne und an der linken Seite des Sitzes	●	●	●	●
Ergonomischer, voll einstellbarer Sitz	●	●	●	●
Batterierollen, Kunststoff (Stahlrollen mit Lagern in Senior-Modellen)	●	●	●	●
Initialhub	–	●	–	●
Kühlhausausführung, bis -10°C	●	●	●	●
STROMQUELLE				
Li-Ionen-Batterien	●	●	●	●
Blei-Säure-Batterien	●	●	●	●
ARBEITSUMGEBUNG				
Kühlhausausführung, 0C° bis -30C°	●	●	●	●
FAHR- UND HUBSTEUERUNG				
Mini-Lenkrad mit frei beweglicher Armlehne	●	●	●	●
Midi-Lenkrad	●	●	●	●
Fingertip-Steuerung für Heben/Senken	●	●	●	●
Freihändige Richtungssteuerung (HFDC)	●	●	●	●
Handbetriebene Richtungssteuerung (HODC)	●	●	●	●
RÄDER-AUSWAHL				
Vulkollan	●	●	●	●
Tractothan	●	●	●	●
Super-Grip	●	●	●	●
WEITERES ZUBEHÖR				
Seitenstabilisatoren	●	●	●	●
Elektrisch verstellbare Bodenhöhe, 70 mm	●	●	●	●
360-Grad-Lenkung	●	●	●	●
Multifunktionsdisplay mit BDI und Betriebsstundenzähler, PIN-Code-Anmeldung (100 Codes) und grafische Symbole	●	●	●	●
Leistungsstarkes 8,0 kW AC-Hydraulikpumpensystem	●	●	●	●
Lastschutzgitter	●	●	●	●
Freigabe per Schlüsselschalter (in Kombination mit Multifunktionsdisplay)	●	●	●	●
Laser-Positionierungshilfe	●	●	●	●
Lastgewichtsanzeige	●	●	●	●
Hubhöhenanzeige	●	●	●	●
Niveau-Regulierungssystem (LAS)	●	●	●	●
ProVision Panoramadach	●	●	●	●
12 V DC Steckdose	●	●	●	●
5 V USB-Buchse	●	●	●	●
Zubehörträger	●	●	●	●
Schreibpult inkl. RAM C-Halter	●	●	●	●
Geräteträger RAM-System Größe C	●	●	●	●
Gerätehalter RAM-System Größe C, 2 Stück	●	●	●	●
Gerätehalter RAM Größe D	●	●	●	●
Arbeitsscheinwerfer LED	●	●	●	●
Bodenspot, rot oder blau	●	●	●	●
Erhöhte Fahrgeschwindigkeit, 12 km/h in Richtung Fahrerraum	●	–	●	–
Sonderfarbe RAL	●	●	●	●

* Lithium-Ionen-Batterien sind in ausgewählten Regionen als Option erhältlich.

Standard-Display

Ablagefach unter der Armlehne

Initialhub

Ständige Weiterentwicklungen können zu Änderungen dieser Angaben führen.

WENN ZUVERLÄSSIGKEIT ZÄHLT

AXIA
DER ALLESKÖNNER

Mit einem Namen, der seine Manövrierfähigkeit widerspiegelt, kombiniert AXIA preisgekrönte Ergonomie mit hoher Leistung und wartungsarmen Funktionen und bietet so ein hoch effektives Gesamtpaket für jedes Lager.

Effizient, vielseitig und langlebig - AXIA ist die perfekte Wahl für jeden Arbeitsplatz.

Wie jedes Produkt, das den Namen "MITSUBISHI" trägt, profitieren auch unsere Flurförderzeuge von der großen Erfahrung, den enormen Ressourcen und der Spitzentechnologie eines der größten Unternehmen dieser Welt: Mitsubishi Heavy Industries Group (MHI).

Raumfahrzeuge, Flugzeuge, Kraftwerke und vieles mehr – MHI ist spezialisiert in Bereichen, wo Leistung, Verlässlichkeit und Kompetenz über Erfolg oder Niederlage entscheiden...

Wenn wir Ihnen Qualität, Zuverlässigkeit und Wertbeständigkeit versprechen, können Sie sicher sein, dass wir Ihnen dies auch liefern.

So ist jedes Modell unserer mehrfach ausgezeichneten Gabelstapler und Lagertechnikgeräte mit höchstem Sachverstand konstruiert und ausgestattet – um ohne Unterlass für Sie zu arbeiten. Tag für Tag. Jahr für Jahr. Was auch immer es zu tun gibt. Egal unter welchen Bedingungen.

Und damit dies auch auf Dauer so bleibt, wird unser lokales und handverlesenes Partner- & Servicenetzwerk, das sich um die Maschinen unserer Kunden kümmert, mit unseren globalen Ressourcen unterstützt.

YOU'LL NEVER WORK ALONE

Als Ihr autorisierter lokaler Partnern sind wir dafür da, dass Ihre Maschinen immer einsatzbereit sind. Wir besitzen große Erfahrung, umfangreiches technisches Wissen und die Verpflichtung, uns intensiv um unsere Kunden zu kümmern.

Wir sind Ihre lokalen Experten, unterstützt durch die gesamte Bandbreite der Mitsubishi Forklift Trucks Organisation.

Egal, wo Ihr Unternehmen sich befindet, wir sind immer in der Nähe – bereit all Ihre Anforderungen zu erfüllen.

Erfahren Sie mehr darüber, wie Mitsubishi und das Team der lokalen Partnern Ihnen helfen können. Besuchen Sie unsere Homepage: **www.mitsubishi-forklift.de**

Leistungsbeschreibungen unterliegen Veränderungen, abhängig von den Produktionsnormen und Toleranzen, der Fahrzeugbeschaffenheit, den Reifentypen, den Böden und Oberflächenzuständen, den Anwendungen und der Arbeitsumgebung. Flurförderzeuge können mit Sonderausstattungen gezeigt werden. Spezielle Leistungsvoraussetzungen und lokal verfügbare Konfigurationen sollten Sie mit Ihrem Mitsubishi Forklift Trucks Händler besprechen. Mitsubishi verfolgt eine Politik der permanenten Produktverbesserung. Deshalb können sich einige Materialien, Optionen und Spezifizierungen ändern, ohne dass eine gesonderte Benachrichtigung erfolgt.

info-de@logisnext.eu

WGSM2235 (10/22)
© 2023 MLE B.V. (Registrierungsnr. 33274459) Alle Rechte vorbehalten.

Mitsubishi Logisnext Europe B.V.
Hefbrugweg 77, 1332 AM Almere
The Netherlands
Tel: +31 (0)36 5494 411

MITSUBISHI STAPLER FOKUS
mft2.eu/sf

App Store / Google Play
mft2.eu/apps-de

YouTube
mft2.eu/youtube

mft2.eu/facebook-de

mft2.eu/linkedin-de

mft2.eu/insta-de

MITSUBISHI FORKLIFT TRUCKS